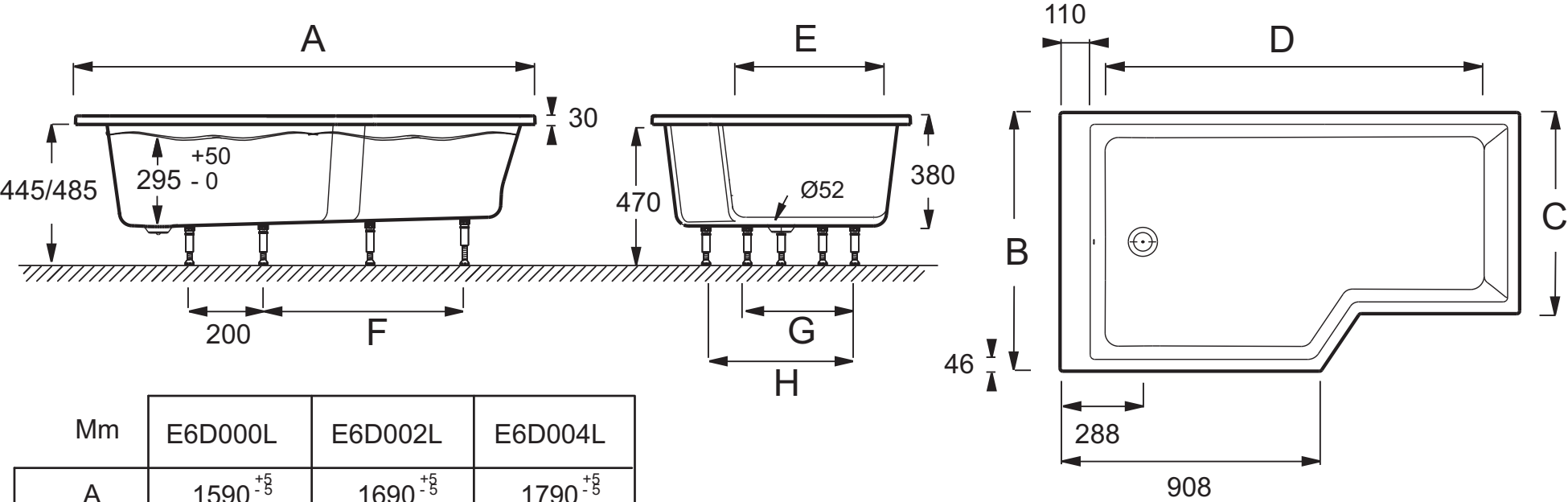

Mm	E6D000L	E6D002L	E6D004L
A	1590 $^{+5}_{-5}$	1690 $^{+5}_{-5}$	1790 $^{+5}_{-5}$
B	900 $^{+5}_{-5}$	900 $^{+5}_{-5}$	900 $^{+5}_{-5}$
C	700 $^{+5}_{-5}$	700 $^{+5}_{-5}$	700 $^{+5}_{-5}$
D	1320	1320	1420
E	530	530	530
F	760	760	760
G	290	290	290
H	490	490	490