SOPRANO - Мебель для раковины 80 см, 2 ящика + 1 дверца

EB1330

Коллекция: SOPRANO

Отделки*:

E10 - Квебекский Дуб | N09 - Розово-бежевый | N18 - Белый Блестящий | E15 - Черное Дерево | N04 - Сливовый

N28 - Медный бетон

Общие характеристики:

Преимущества для конечного пользователя

- Дизайн: решения для хранения всех ваших аксессуаров
- Оптимизированное хранение: 1 дверца и 2 ящика с механизмом "плавное закрывание"
- Идеальное покрытие: встроенные скрытые металлические ручки
- Комфорт: ящики и дверца с механизмом "плавное закрывание"

Технические характеристики

- РАЗМЕРЫ (СМ): 76 x 53,50 x 63,40 см
- МАТЕРИАЛ: Меламин
- РЕШЕНИЕ ХРАНЕНИЯ: Выдвижные ящики + дверцы
- РУЧКИ: Встроенные
- ВНУТРЕННЯЯ СИСТЕМА ХРАНЕНИЯ: Верхний ящик с разделителями
- РЕКОМЕНДОВАННЫЙ СМЕСИТЕЛЬ: Смесители Talan - современный дизайн
- ВЕС: 48 кг
- МЕСТО ДЛЯ ХРАНЕНИЯ: 1 дверца и 2 ящика с механизмом "плавное закрывание"
- ПРОДУКТ В КОМПЛЕКТЕ: (смеситель, раковина-столешница и крепеж не в комплекте)
- ВНУТРЕННЯЯ ОТДЕЛКА: Базальт меламин внутри
- ФИКСАЦИЯ: Установщику понадобится набор крепежей для монтажа на стену

Связанные продукты

- EB1336: Зеркало 78 см с полками
- EB1339: Подвесной модуль 71 см
- EB984: Колонна 35 см
- 97446K, EB1336
- 97457K, EB1339
- EB984, 97810K

Технический чертеж

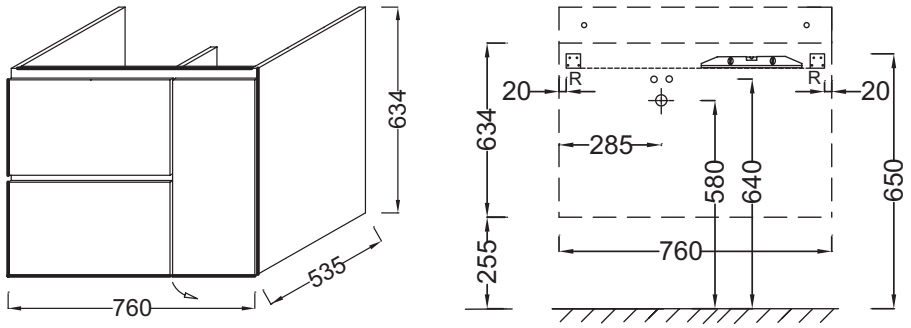

Спецификация продукта: Мебель для раковины 80 см, 2 ящика + 1 дверца. EB1330. Коллекция: SOPRANO. РАЗМЕРЫ (СМ): 76 x 53,50 x 63,40 см. ВЕС: 48 кг. МАТЕРИАЛ: Меламин. МЕСТО ДЛЯ ХРАНЕНИЯ: 1 дверца и 2 ящика с механизмом "плавное закрывание". РЕШЕНИЕ ХРАНЕНИЯ: Выдвижные ящики + дверцы. ПРОДУКТ В КОМПЛЕКТЕ: (смеситель, раковина-столешница и крепеж не в комплекте). РУЧКИ: Встроенные. ВНУТРЕННЯЯ ОТДЕЛКА: Базальт меламин внутри. ВНУТРЕННЯЯ СИСТЕМА ХРАНЕНИЯ: Верхний ящик с разделителями. ФИКСАЦИЯ: Установщику понадобится набор крепежей для монтажа на стену. РЕКОМЕНДОВАННЫЙ СМЕСИТЕЛЬ: Смесители Talan - современный дизайн.

Этот документ не является публичной офертой

**В зависимости от конфигурации компьютера или настроек принтера, технических факторов и характеристик, цвета, которые Вы видите могут не полностью соответствовать настоящим цветам и являются схематическими.*