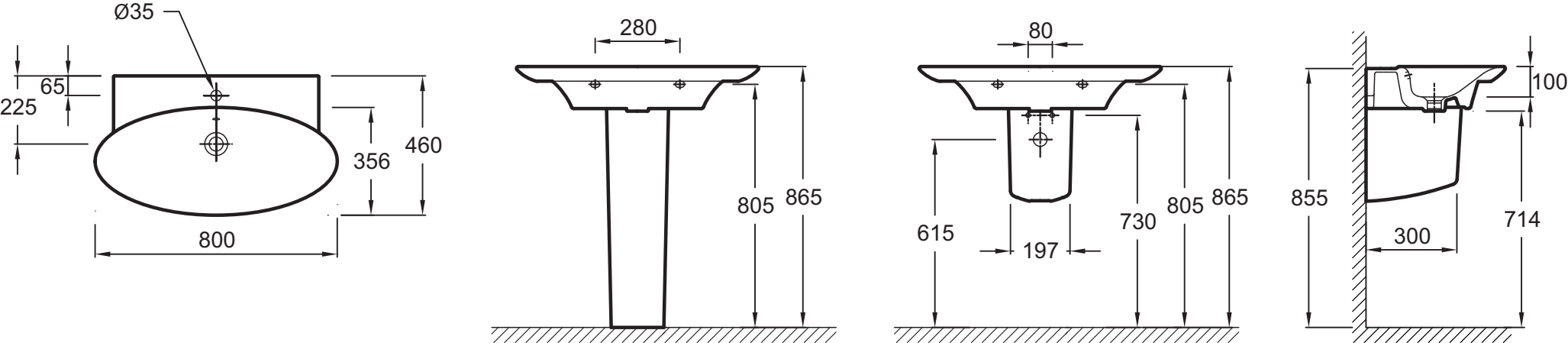
Ø35
65
225
356
460
800
280
805
865
80
615
197
730
805
865
855
100
300
714