CLEO - Ванна "Artist Edition" 175 x 80 см

E2909

Коллекция: CLEO

Отделки*:

00 - Белый

Общие характеристики:

Преимущества для конечного пользователя

- Блестящая отделка: Эмалированная внутреннняя сторона, на внешней стороне вертикальные полосы 20 цветов
- Дизайн: Ванна, сочетающая в себе традиции и современные линии
- Наслаждение от купания: Глубина ванны позволяет полностью погрузится в воду для полного расслабления

Технические характеристики

- ВЕС: 146,4 кг
- ТИП УСТАНОВКИ: Отдельно стоящие
- ФОРМА: Овальные
- ДОПОЛНИТЕЛЬНАЯ ИНФОРМАЦИЯ: Установка к стене
- Отдельно стоящая: с круглыми ножками/ ножками в форме львиных лап
- МАТЕРИАЛ: Чугун
- ОБЪЕМ: 271/201
- ДИАМЕТР СЛИВА: 5.2 см
- СТУПЕНЬКА: Не в комплекте
- Размеры основания: 135 x 47 см

Продукты для комплектации

- E4010: Ножки
- E4010N: Ножки
- E7807: Хромированный слив-перелив
- E4014: Ножки

Общая информация

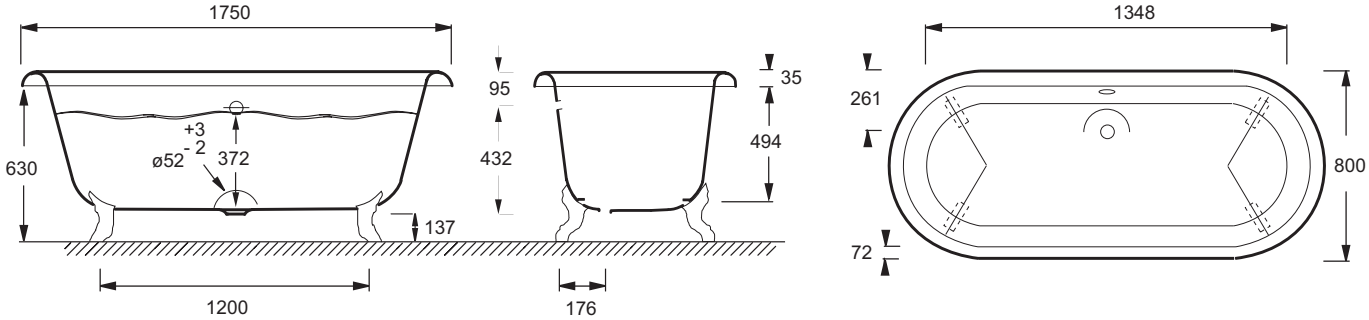

Спецификация продукта: Ванна "Artist Edition" 175 x 80 см. E2909. Коллекция: CLEO. ВЕС: 146,4 кг. МАТЕРИАЛ: Чугун. ТИП УСТАНОВКИ: Отдельно стоящие. ОБЪЕМ: 271/201. ФОРМА: Овальные. ДИАМЕТР СЛИВА: 5.2 см. ДОПОЛНИТЕЛЬНАЯ ИНФОРМАЦИЯ: Установка к стене. СТУПЕНЬКА: Не в комплекте. Отдельно стоящая: с круглыми ножками/ ножками в форме львиных лап. Размеры основания: 135 x 47 см.

Этот документ не является публичной офертой

*В зависимости от конфигурации компьютера или настроек принтера, технических факторов и характеристик, цвета, которые Вы видите могут не полностью соответствовать настоящим цветам и являются схематическими.