ODEON UP - Мебель для раковины 80 см, 2 выдвижных ящика

EB895

Коллекция: ODEON UP

Отделки*:

E10 - Квебекский Дуб | E71 - Серый Дуб | N14 - Серый Антрацит | N18 - Белый Блестящий | E15 - Черное Дерево

E19 - Дуб Шампань

Общие характеристики:

Преимущества для конечного пользователя

- Дизайн: практичная коллекция Odeon Up придется по душе всей семье
- Оптимизированное хранение: 2 ящика друг над другом с механизмом «плавное закрывание», 1 съемный органайзер
- Комфорт: ящики с механизмом "плавное закрывание"

Технические характеристики

- Размеры (см): 77 x 48,50 x 53 см
- Тип установки: Подвесная
- Рекомендуемые смесители: Aleo - широкий и стильный ассортимент
- Вес: 31 кг
- Место для хранения: 2 выдвижных ящика с механизмом «плавное закрывание»
- Лаковое покрытие недоступно для этой коллекции

Продукты для комплектации

- E4796: Подвесная керамическая раковина 80 x 50 см

Связанные продукты

- EB893D: Подвесная полуколонна 35 см, шарниры справа
- EB893G: Подвесная полуколонна 35 см, шарниры слева
- EB998: Колонна 35 см

Технический чертеж

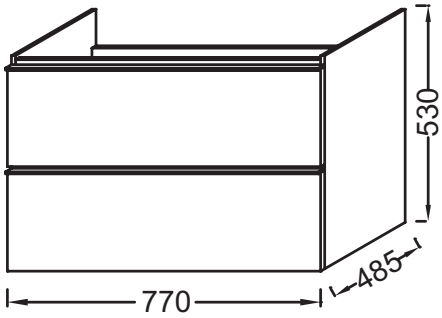

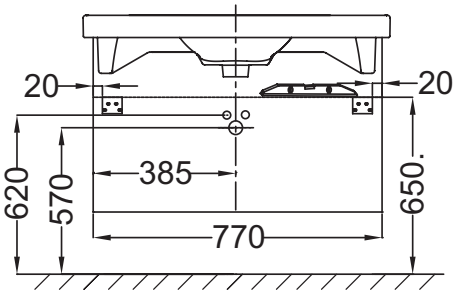

Спецификация продукта: Мебель для раковины 80 см, 2 выдвижных ящика. EB895. Коллекция: ODEON UP. Размеры (см): 77 x 48,50 x 53 см. Вес: 31 кг. Тип установки: Подвесная. Место для хранения: 2 выдвижных ящика с механизмом «плавное закрывание». Рекомендуемые смесители: Aleo - широкий и стильный ассортимент. Лаковое покрытие недоступно для этой коллекции.

Этот документ не является публичной офертой

В зависимости от конфигурации компьютера или настроек принтера, технических факторов и характеристик, цвета, которые Вы видите могут не полностью соответствовать настоящим цветам и являются схематическими.