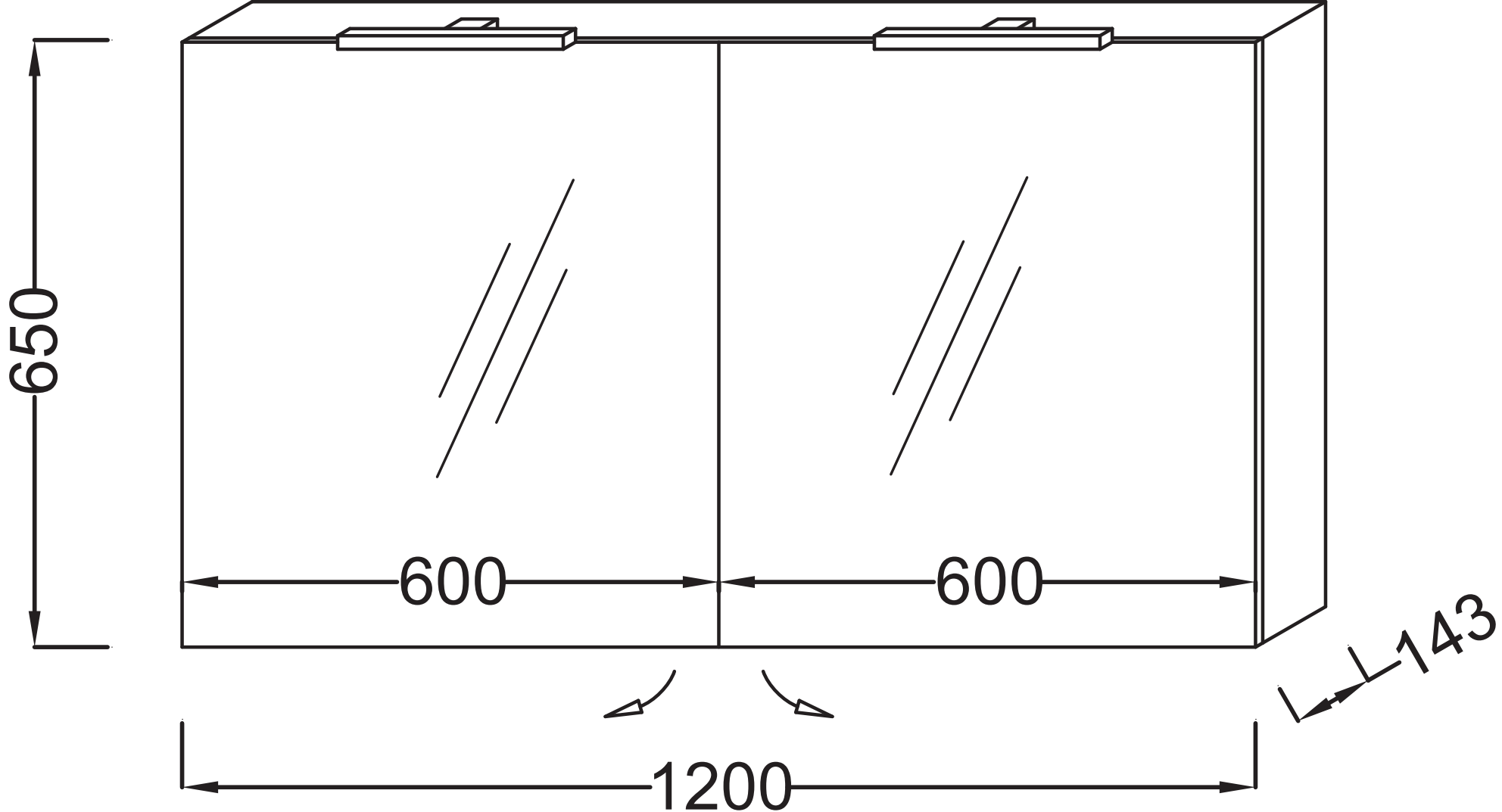
650
600
600
143
1200