ODEON UP - Мебель 100 см для раковины-столешницы, 3 выдвижных ящика

EB994

Коллекция: ODEON UP

Отделки*:

E10 - Квебекский Дуб | E71 - Серый Дуб | N14 - Серый Антрацит | N18 - Белый Блестящий | E15 - Черное Дерево

E19 - Дуб Шампань

Общие характеристики:

Преимущества для конечного пользователя

- Дизайн: практичная коллекция Odeon Up придется по душе всей семье
- Оптимизированное хранение: 3 ящика с механизмом "плавное закрывание", 1 ящичек для аксессуаров в верхнем ящике
- Комфорт: ящики с механизмом "плавное закрывание"

Технические характеристики

- Размеры (см): 102 x 48,50 x 73,80 см
- Место для хранения: 3 выдвижных ящика с механизмом «плавное закрывание»
- Рекомендуемые смесители: Aleo - широкий и стильный ассортимент
- Вес: 42 кг
- В комплекте: Ножки B11 см - EB847
- Лаковое покрытие недоступно для этой коллекции

Продукты для комплектации

- E4731: Подвесная керамическая раковина 105 x 50 см

Связанные продукты

- EB893D: Подвесная полуколонна 35 см, шарниры справа
- EB893G: Подвесная полуколонна 35 см, шарниры слева
- EB998: Колонна 35 см

Технический чертеж

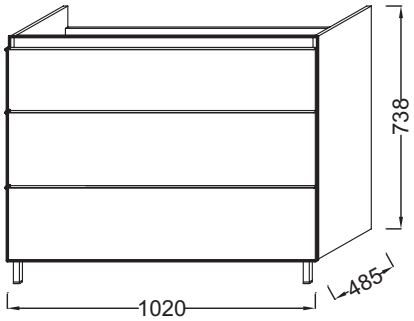

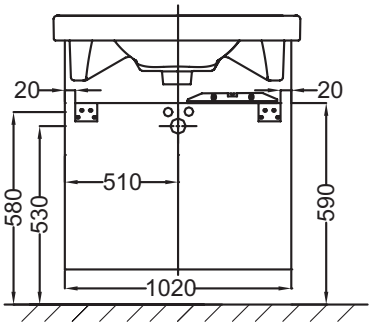

Спецификация продукта: Мебель 100 см для раковины-столешницы, 3 выдвижных ящика. EB994. Коллекция: ODEON UP. Размеры (см): 102 x 48,50 x 73,80 см. Вес: 42 кг. Место для хранения: 3 выдвижных ящика с механизмом «плавное закрывание». В комплекте: Ножки B11 см - EB847. Рекомендуемые смесители: Aleo - широкий и стильный ассортимент. Лаковое покрытие недоступно для этой коллекции.

Этот документ не является публичной офертой

**В зависимости от конфигурации компьютера или настроек принтера, технических факторов и характеристик, цвета, которые Вы видите могут не полностью соответствовать настоящим цветам и являются схематическими.*