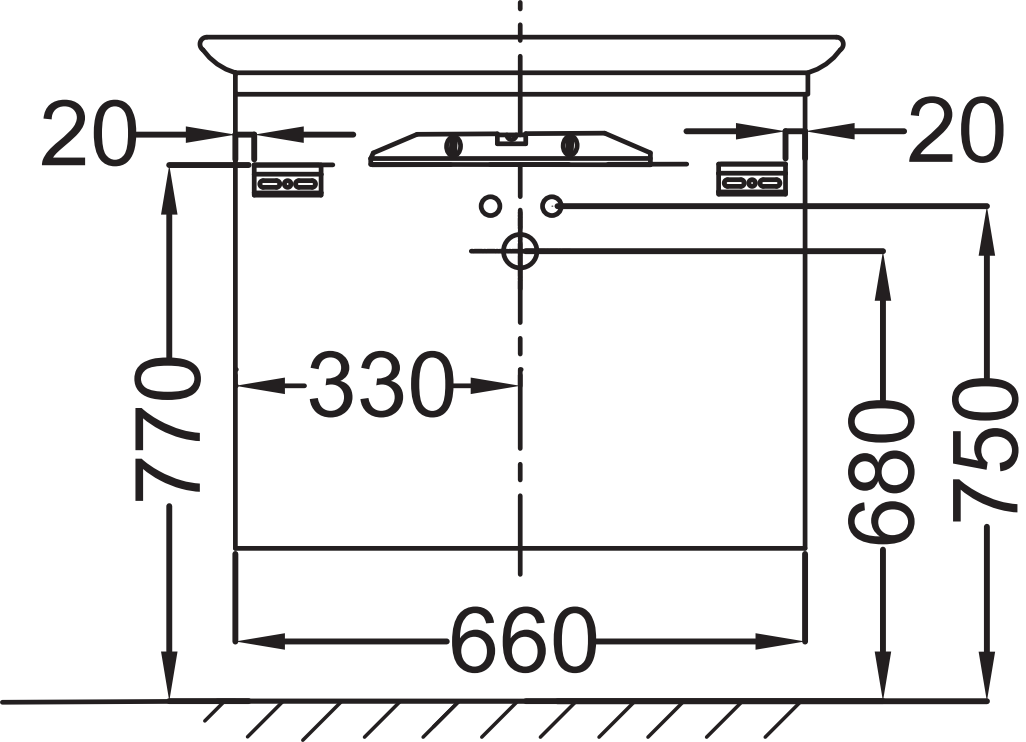
20
20
770
330
680
750
660