ODEON UP - Мебель под раковину 60 см

EB880

Коллекция: ODEON UP

Отделки*:

J5 - Белый блестящий

Технические характеристики

- РАЗМЕРЫ (СМ): 62 x 33 x 59,10 см
- ПРОДУКТ В КОМПЛЕКТЕ: (смеситель и раковина заказываются отдельно)
- ВЕС: 15 кг
- ФИКСАЦИЯ: Установщику понадобится набор крепежей для монтажа на стену

Продукты для комплектации

- E4743: Полувстраиваемая керамическая раковина 65 x 45 см на собственной опоре

Технический чертеж

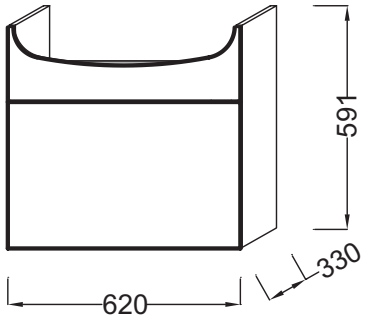

Спецификация продукта: Мебель под раковину 60 см. EB880. Коллекция: ODEON UP. РАЗМЕРЫ (СМ): 62 x 33 x 59,10 см. ВЕС: 15 кг. ПРОДУКТ В КОМПЛЕКТЕ: (смеситель и раковина заказываются отдельно). ФИКСАЦИЯ: Установщику понадобится набор крепежей для монтажа на стену.

Этот документ не является публичной офертой

**В зависимости от конфигурации компьютера или настроек принтера, технических факторов и характеристик, цвета, которые Вы видите могут не полностью соответствовать настоящим цветам и являются схематическими.*