SOPRANO - Подвесной модуль 71 см

EB1339

Коллекция: SOPRANO

Отделки*:

E10 - Квебекский Дуб | N09 - Розово-бежевый | N18 - Белый Блестящий | E15 - Черное Дерево | N04 - Сливовый

N28 - Медный бетон

Общие характеристики:

Преимущества для конечного пользователя

- Дизайн: решения для хранения всех ваших аксессуаров
- Оптимизированное хранение: 2 ящика с механизмом "плавное закрывание" (дополнительные перегородки).
- Идеальное покрытие: встроенные скрытые металлические ручки
- Комфорт: ящики с механизмом "плавное закрывание"

Технические характеристики

- РАЗМЕРЫ (СМ): 71 x 45 x 65 см
- МАТЕРИАЛ: Меламин
- РЕШЕНИЕ ХРАНЕНИЯ: Выдвижные ящики
- РУЧКИ: Встроенные
- РЕКОМЕНДОВАННЫЙ СМЕСИТЕЛЬ: Смесители Talan - современный дизайн
- ВЕС: 45 кг
- МЕСТО ДЛЯ ХРАНЕНИЯ: 2 выдвижных ящика с механизмом «плавное закрывание»
- ДОПОЛНИТЕЛЬНЫЙ МОДУЛЬ: Тумбы
- ВНУТРЕННЯЯ ОТДЕЛКА: Базальт меламин внутри

Технический чертеж

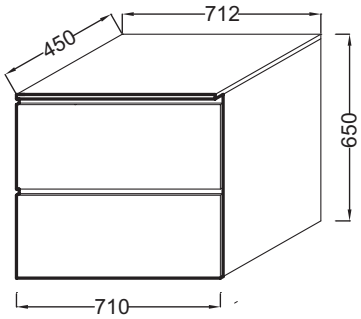

Спецификация продукта: Подвесной модуль 71 см. EB1339. Коллекция: SOPRANO. РАЗМЕРЫ (СМ): 71 x 45 x 65 см. ВЕС: 45 кг. МАТЕРИАЛ: Меламин. МЕСТО ДЛЯ ХРАНЕНИЯ: 2 выдвижных ящика с механизмом «плавное закрывание». РЕШЕНИЕ ХРАНЕНИЯ: Выдвижные ящики. ДОПОЛНИТЕЛЬНЫЙ МОДУЛЬ: Тумбы. РУЧКИ: Встроенные. ВНУТРЕННЯЯ ОТДЕЛКА: Базальт меламин внутри. РЕКОМЕНДОВАННЫЙ СМЕСИТЕЛЬ: Смесители Talan - современный дизайн.

Этот документ не является публичной офертой

**В зависимости от конфигурации компьютера или настроек принтера, технических факторов и характеристик, цвета, которые Вы видите могут не полностью соответствовать настоящим цветам и являются схематическими.*