STRUKTURA - Plan-vasque 80 x 48 cm

EXH112

Collection : STRUKTURA

Couleur* :

00 - Blanc

Principaux atouts :

Caractéristiques techniques

- DIMENSIONS : 80 x 48 cm
- MATÉRIAU : Céramique
- PERCEMENT ET PRÉ-PERCEMENT ROBINETTERIE : Percé 1 trou, pré-percé 3 trous
- CONFIGURATION : STANDARD
- NOMBRE DE VASQUES : Simple vasque
- OPTIONS : Barre porte-serviettes, cache-siphon
- POIDS : 21,9 kg
- TYPE D'INSTALLATION : Autoportant ou peut être monté sur un meuble spécifique
- PERCEMENT ROBINETTERIE : Percé 1 trou pour robinetterie
- TROP-PLEIN : Avec trou de trop plein
- PRODUIT INCLUS : (robinetterie non incluse)

Bénéfices consommateurs

- FONCTIONNALITÉ : Plages de pose latérales pour un confort d'usage optimal
- NETTOYAGE FACILITÉ : Remontée arrière du plan permettant d'appuyer le miroir pour un nettoyage simplifié

Produits requis

- EB1277

Produits complémentaires

- EB1098 : Miroir simple 80 cm
- E4926 : Barre porte-serviettes
- EB1281 : Meuble sous plan-vasque 77 cm
- EB1285 : Meuble sous plan-vasque 77 cm
- EB1277 : Meuble sous plan-vasque 77 cm

Dessin technique

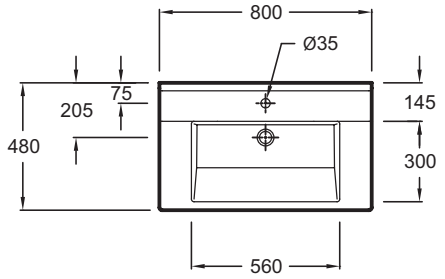

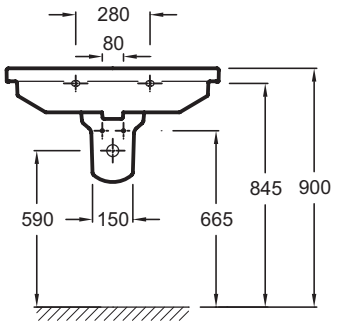

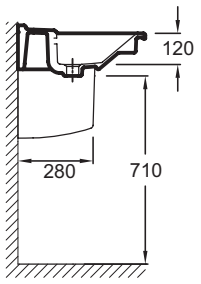

Descriptif CCTP : Plan-vasque 80 x 48 cm. EXH112. Collection : STRUKTURA. DIMENSIONS : 80 x 48 cm. POIDS : 21,9 kg. MATÉRIAU : Céramique. TYPE D'INSTALLATION : Autoportant ou peut être monté sur un meuble spécifique. PERCEMENT ET PRÉ-PERCEMENT ROBINETTERIE : Percé 1 trou, pré-percé 3 trous. PERCEMENT ROBINETTERIE : Percé 1 trou pour robinetterie. CONFIGURATION : STANDARD. TROP-PLEIN : Avec trou de trop plein. NOMBRE DE VASQUES : Simple vasque. PRODUIT INCLUS : (robinetterie non incluse). OPTIONS : Barre porte-serviettes, cache-siphon.

KOHLER France 330 339 144 RSC Bobigny– SAS au capital de 50 000 000 euros – Locataire-gérant de la société SANIJURA – Ce document n'est pas contractuel.

En raison des variations possibles dans le réglage de votre ordinateur et de votre imprimante, de facteurs techniques et des caractéristiques particulières de certaines de nos finitions, les couleurs ne sont pas représentatives de la réalité mais sont seulement une indication.