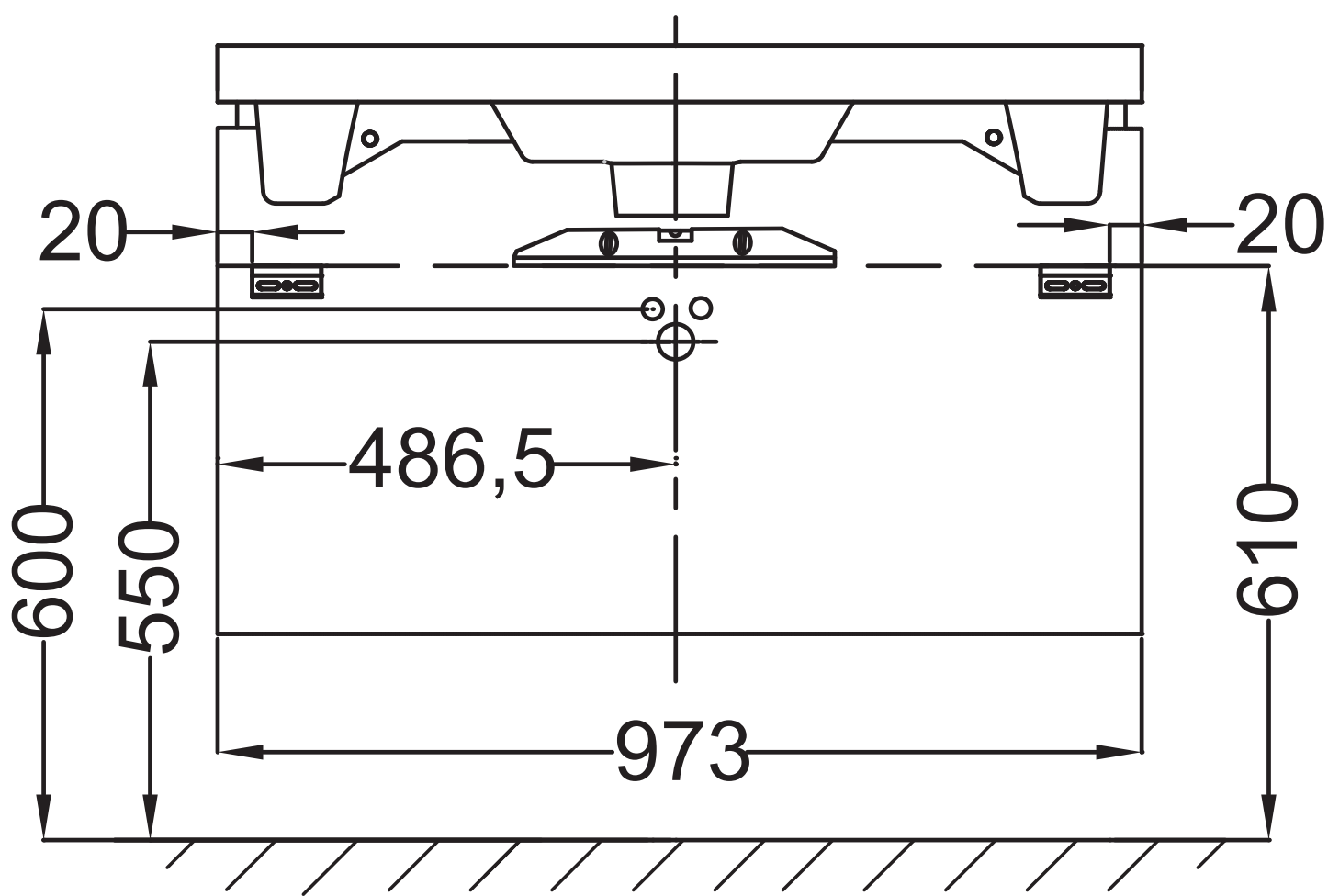
20
20
486,5
600
550
610
973