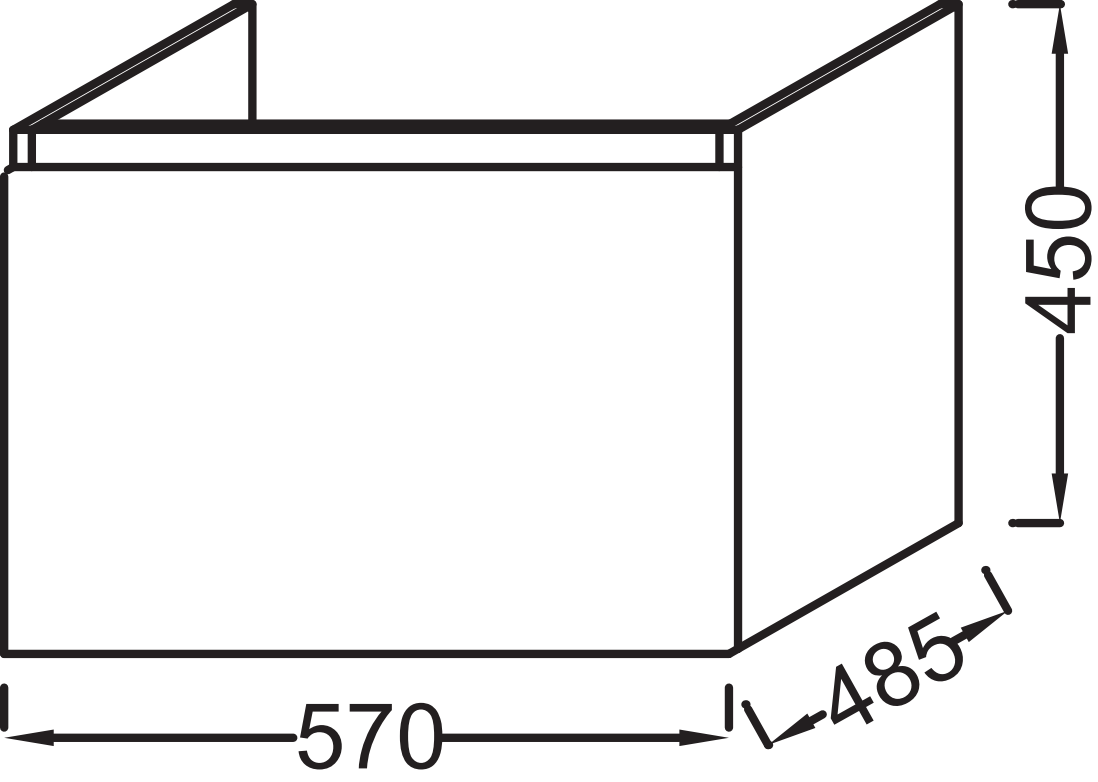
450
485
570