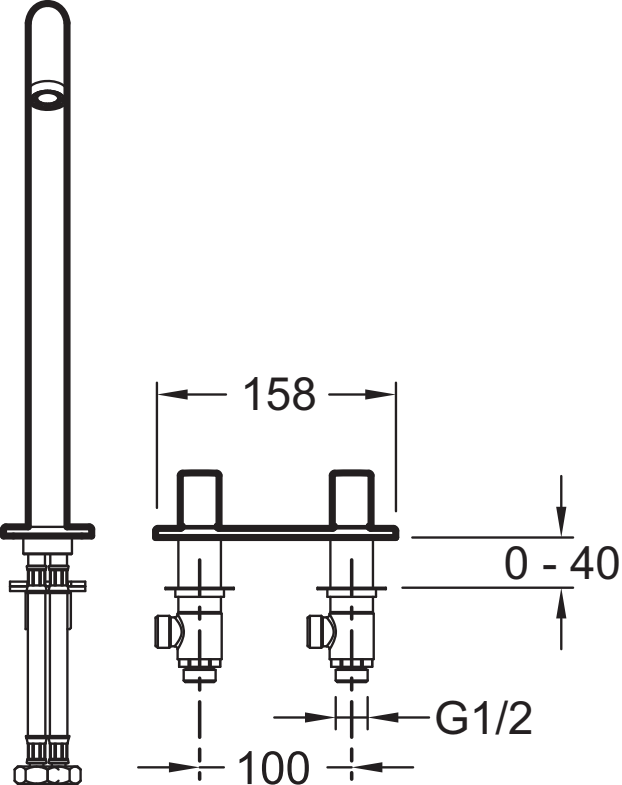
158
0 - 40
G1/2
100

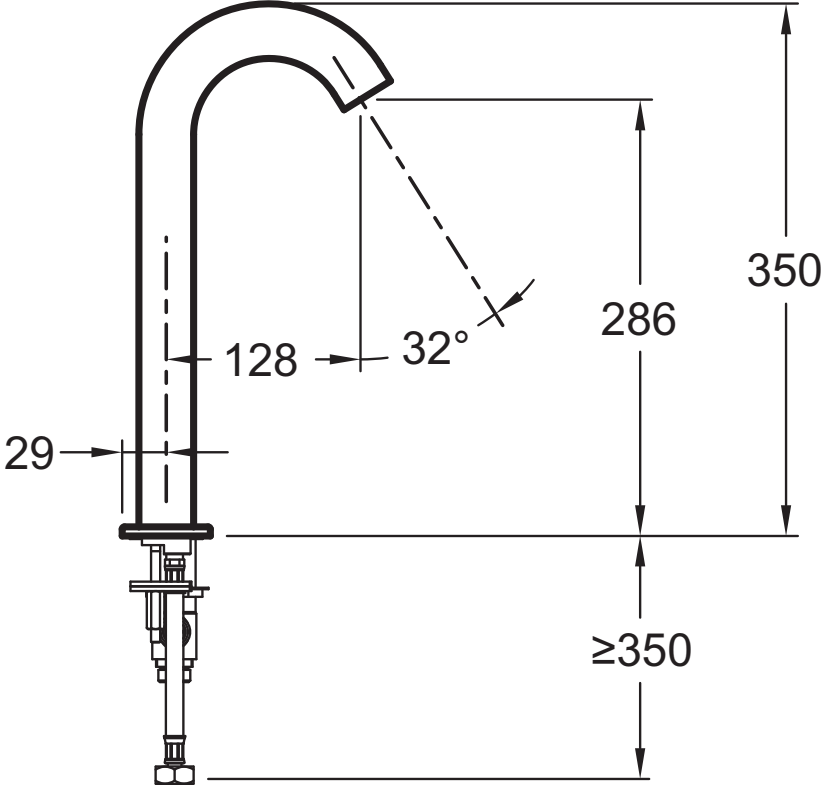
350
286
128
32°
29
≥350