TERRACE - Зеркало 80 см

EB1181

Коллекция: TERRACE

Отделки*:

NF - Без отделки

Общие характеристики:

Преимущества для конечного пользователя

- Уникальный дизайн: утонченная, элегантная геометрия линий создает современный дизайн
- Уникальная функциональность: коллекция Terrace оптимизирует доступное пространство, упрощает хранение туалетных принадлежностей благодаря внутренним полочкам
- Практичность: светодиодная подсветка с переключателем с инфракрасным датчиком
- Идеальное покрытие: роскошная отделка полочек из цельного дерева

Технические характеристики

- РАЗМЕРЫ (СМ): 80 x 13 x 68,50 см
- МАТЕРИАЛ: Лак или натуральное дерево
- ВКЛЮЧЕНИЕ: 230В, 14.4Вт, класс II, IP 44
- ВЕС: 14 кг
- ТИП УСТАНОВКИ: Подвесная

Продукты для комплектации

- EB1186: Мебель под раковину 80 см

Связанные продукты

- 97223K, EB1193

Технический чертеж

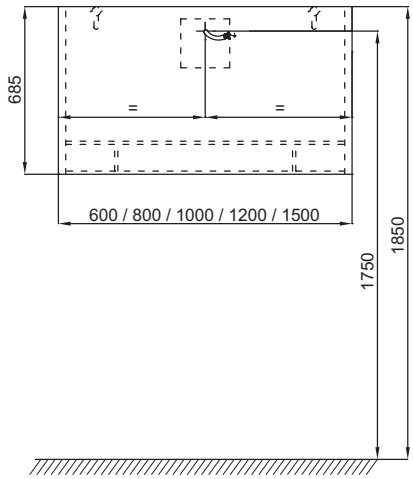

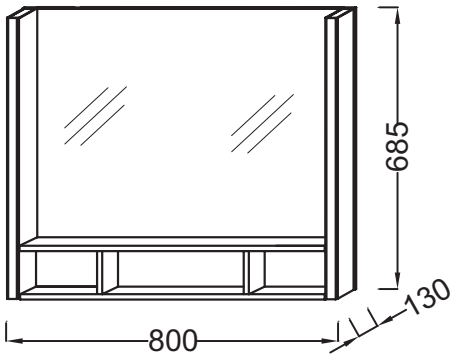

Спецификация продукта: Зеркало 80 см. EB1181. Коллекция: TERRACE. РАЗМЕРЫ (СМ): 80 x 13 x 68,50 см. ВЕС: 14 кг. МАТЕРИАЛ: Лак или натуральное дерево. ТИП УСТАНОВКИ: Подвесная. ВКЛЮЧЕНИЕ: 230В, 14.4Вт, класс II, IP 44.

Этот документ не является публичной офертой

*В зависимости от конфигурации компьютера или настроек принтера, технических факторов и характеристик, цвета, которые Вы видите могут не полностью соответствовать настоящим цветам и являются схематическими.