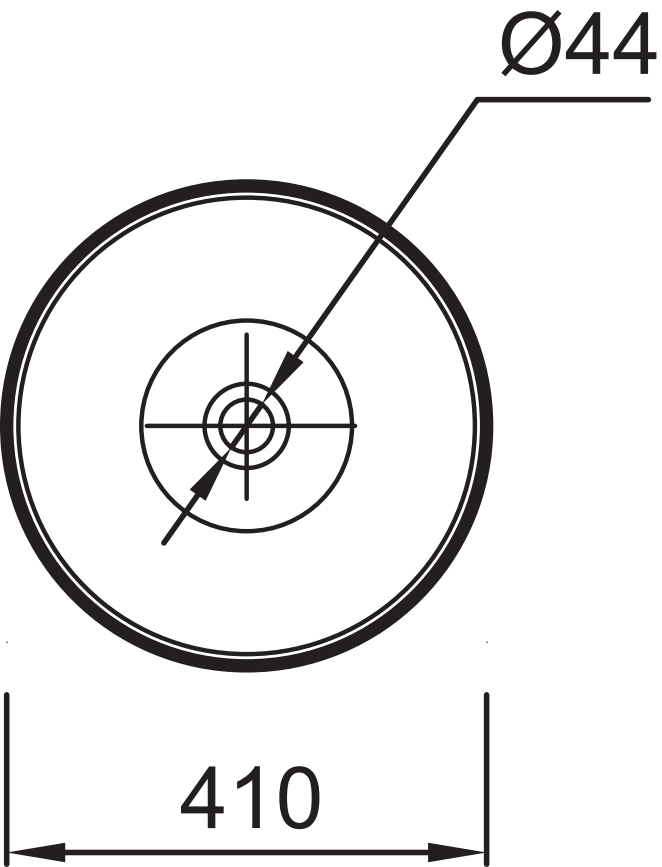
Ø44
410

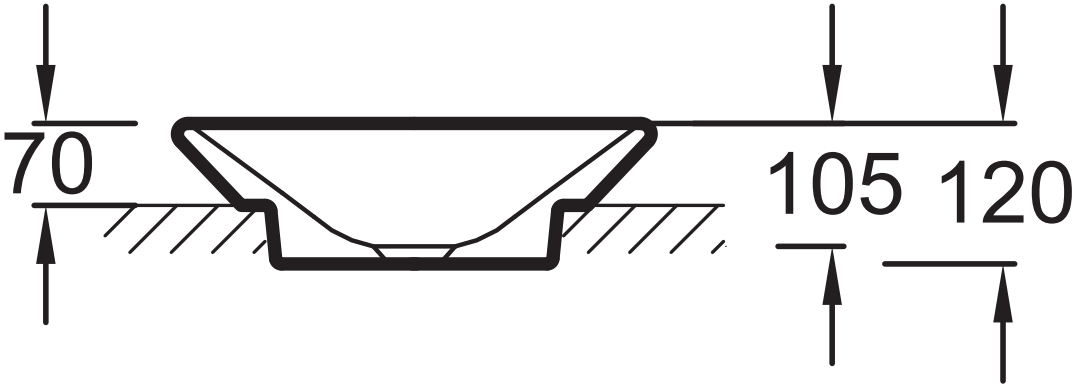
70
105
120