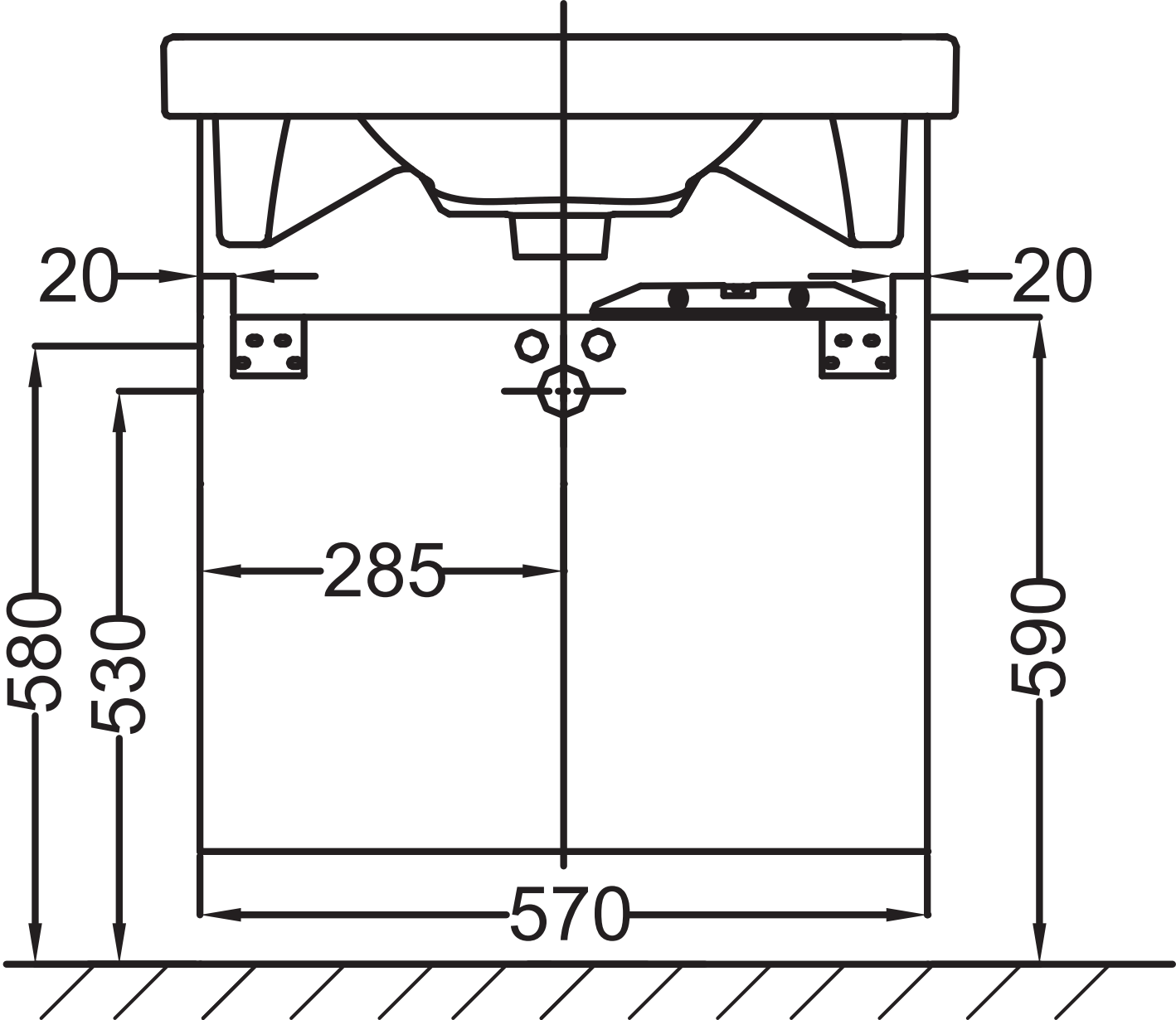
20
20
285
580
530
590
570