SOPRANO - Подвесная раковина-столешница 100 x 54 см

EXK112

Коллекция: SOPRANO

Отделки*:

00 - Белый

Общие характеристики:

Преимущества для конечного пользователя

- Подходит для людей с ограниченными возможностями
- Функциональность: Широкая центральная полочка для оптимального удобства использования и задняя полочка для туалетных принадлежностей
- Эстетичность: встроенная керамическая заглушка для легкого ухода
- Удобство: пространство для принадлежностей

Преимущества при монтаже

- Облегченная установка: керамическая заглушка с системой "клик" в комплекте

Технические характеристики

- РАЗМЕРЫ (СМ): 100 x 54 см
- МАТЕРИАЛ: Керамика
- РАЗМЕТКА СВЕРЛЕНИЯ ОТВЕРСТИЯ ДЛЯ СМЕСИТЕЛЯ: С 1 отверстием для смесителя
- ПРОДУКТ В КОМПЛЕКТЕ: (смеситель заказывается отдельно)
- РЕКОМЕНДОВАННЫЙ СМЕСИТЕЛЬ: Talan
- Рекомендуемые смесители: коллекция Talan
- ВЕС: 32 кг
- ТИП УСТАНОВКИ: Подвесные
- ОТВЕРСТИЯ ДЛЯ СВЕРЛЕНИЯ: С 1 отверстием для смесителя
- ПОСТАВЛЯЕТСЯ С: Слив с системой клик-клак
- Дополнительная опция: Опорные ножки и полотенцесушитель

Продукты для комплектации

- E78297: Хромированный бутылочный сифон
- 10378D, E10378
- 10378D, E10378

Общая информация

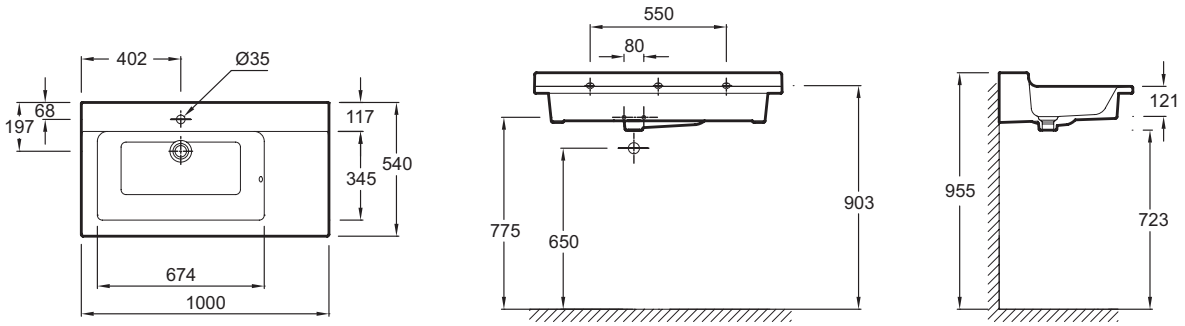

Спецификация продукта: Подвесная раковина-столешница 100 x 54 см. EXK112. Коллекция: SOPRANO. РАЗМЕРЫ (СМ): 100 x 54 см. ВЕС: 32 кг. МАТЕРИАЛ: Керамика. ТИП УСТАНОВКИ: Подвесные. РАЗМЕТКА СВЕРЛЕНИЯ ОТВЕРСТИЯ ДЛЯ СМЕСИТЕЛЯ: С 1 отверстием для смесителя. ОТВЕРСТИЯ ДЛЯ СВЕРЛЕНИЯ: С 1 отверстием для смесителя. ПРОДУКТ В КОМПЛЕКТЕ: (смеситель заказывается отдельно). ПОСТАВЛЯЕТСЯ С: Слив с системой клик-клак. РЕКОМЕНДОВАННЫЙ СМЕСИТЕЛЬ: Talan. Дополнительная опция: Опорные ножки и полотенцесушитель. Рекомендуемые смесители: коллекция Talan.

Этот документ не является публичной офертой

*В зависимости от конфигурации компьютера или настроек принтера, технических факторов и характеристик, цвета, которые Вы видите могут не полностью соответствовать настоящим цветам и являются схематическими.