PRESQU'ILE - Мебель 109 см для раковин-столешниц 130 см

EB1105

Коллекция: PRESQU'ILE

Отделки*:

442 - Серый Антрацит Лак | G80 - Светло-коричневый Лак | G1C - Белый Блестящий Лак | N21 - Серый Титан Лак | N23 - Ледяной коричневый лак | V13 - Палисандр Шпон | M47 - Нежно-оливковый

Общие характеристики:

Преимущества для конечного пользователя

- Элегантный дизайн: романтичная коллекция объединяет в себе женственные линии и элегантные отделки, которые позволяют насладиться атмосферой настоящей французской ванной комнаты
- Покрытие: элегантность встроенных ручек и отделки из красного дерева
- Комфорт: ящики с механизмом "плавное закрывание"
- Оптимизированное хранение: 2 ящика с секциями для хранения аксессуаров

Технические характеристики

- Размеры (см): 109 x 45 x 45 см
- Тип установки: Подвесная
- Вес: 36 кг
- Место для хранения: 2 выдвижных ящика с механизмом «плавное закрывание»

Продукты для комплектации

- E4435: Подвесная раковина-столешница 130 x 50 см
- E4445: Подвесная раковина-столешница 130 x 50 см

Связанные продукты

- EB1110: Зеркало 110 см
- EB1115D: Подвесная колонна 50 см, правосторонняя

Технический чертеж

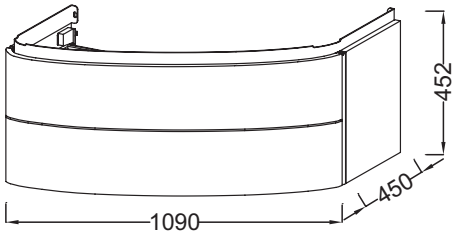

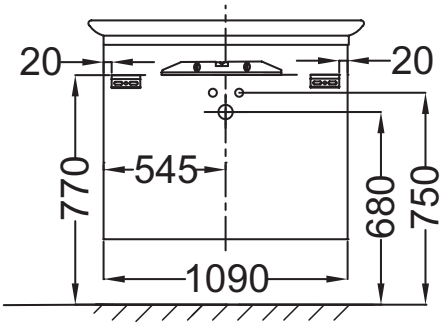

Спецификация продукта: Мебель 109 см для раковин-столешниц 130 см. EB1105. Коллекция: PRESQU'ILE. Размеры (см): 109 x 45 x 45 см. Вес: 36 кг. Тип установки: Подвесная. Место для хранения: 2 выдвижных ящика с механизмом «плавное закрывание».

Этот документ не является публичной офертой

*В зависимости от конфигурации компьютера или настроек принтера, технических факторов и характеристик, цвета, которые Вы видите могут не полностью соответствовать настоящим цветам и являются схематическими.