STRUKTURA - Plan-vasque double 120 x 48 cm

EXF112

Collection : STRUKTURA

Couleur* :

00 - Blanc

Caractéristiques techniques

- DIMENSIONS : 120 x 48 cm
- MATÉRIAU : Céramique
- PERCEMENT ET PRÉ-PERCEMENT ROBINETTERIE : Percé 2 trou, pré-percé 3 trous
- CONFIGURATION : STANDARD
- NOMBRE DE VASQUES : Double vasque
- OPTIONS : Barre porte-serviettes, cache-siphon
- POIDS : 34,4 kg
- TYPE D'INSTALLATION : Autoportant ou peut être monté sur un meuble spécifique
- PERCEMENT ROBINETTERIE : Percé 2 trous pour robinetterie
- TROP-PLEIN : Avec trou de trop plein
- PRODUIT INCLUS : (robinetterie non incluse)

Bénéfices consommateurs

- FONCTIONNALITÉ : Large plage de pose centrale pour un confort d'usage optimal
- NETTOYAGE FACILITÉ : Remontée arrière du plan permettant d'appuyer le miroir pour un nettoyage simplifié

Produits requis

- EB1279

Produits complémentaires

- EB1085 : Miroir simple 120 cm
- E4927 : Barre porte-serviettes
- EB1283 : Meuble sous plan-vasque 117 cm
- EB1287 : Meuble sous plan-vasque 117 cm
- EB1279 : Meuble sous plan-vasque 117 cm

Dessin technique

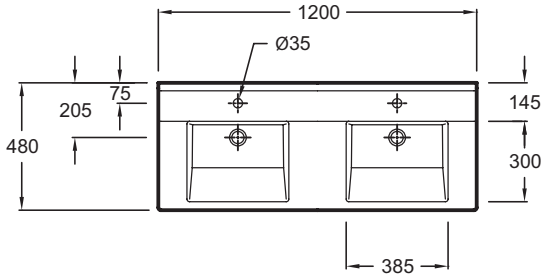

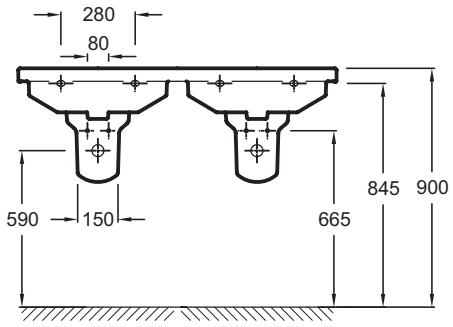

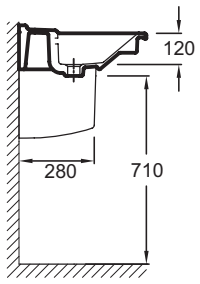

Descriptif CCTP : Plan-vasque double 120 x 48 cm. EXF112. Collection : STRUKTURA. DIMENSIONS : 120 x 48 cm. POIDS : 34,4 kg. MATÉRIAU : Céramique. TYPE D'INSTALLATION : Autoportant ou peut être monté sur un meuble spécifique. PERCEMENT ET PRÉ-PERCEMENT ROBINETTERIE : Percé 2 trou, pré-percé 3 trous. PERCEMENT ROBINETTERIE : Percé 2 trous pour robinetterie. CONFIGURATION : STANDARD. TROP-PLEIN : Avec trou de trop plein. NOMBRE DE VASQUES : Double vasque. PRODUIT INCLUS : (robinetterie non incluse). OPTIONS : Barre porte-serviettes, cache-siphon.

KOHLER France 330 339 144 RSC Bobigny– SAS au capital de 50 000 000 euros – Locataire-gérant de la société SANIJURA – Ce document n'est pas contractuel.

En raison des variations possibles dans le réglage de votre ordinateur et de votre imprimante, de facteurs techniques et des caractéristiques particulières de certaines de nos finitions, les couleurs ne sont pas représentatives de la réalité mais sont seulement une indication.