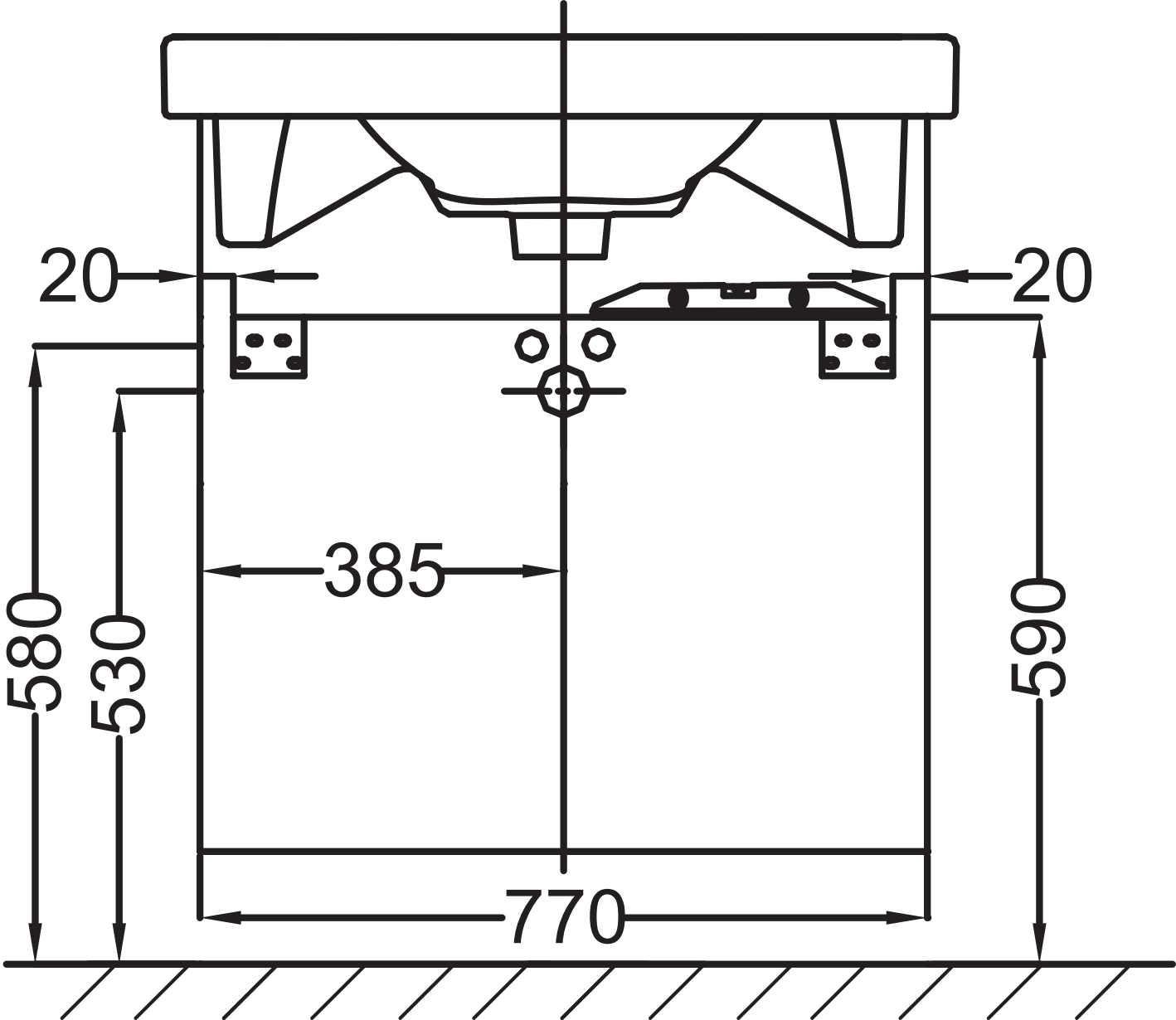
20
20
385
580
530
590
770