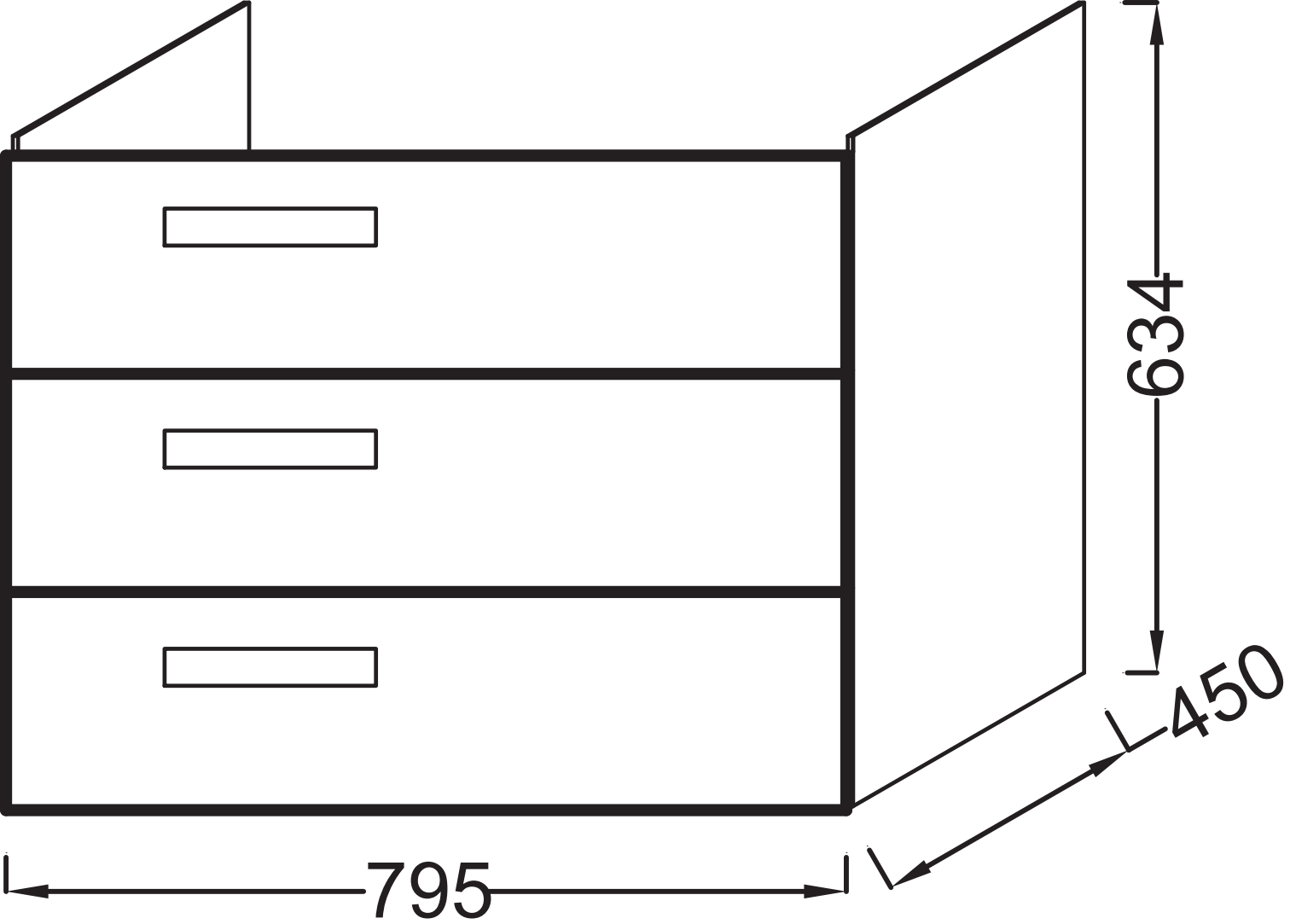
634
450
795