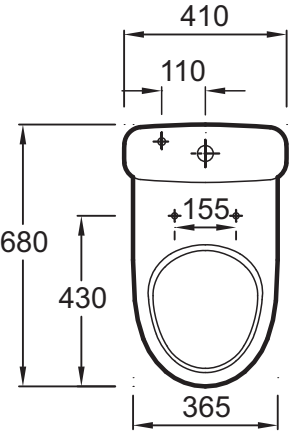
410
110
680
155
430
365

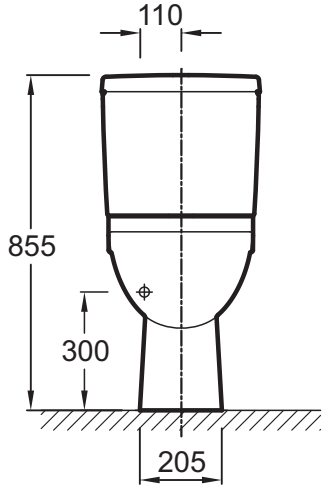
110
855
300
205

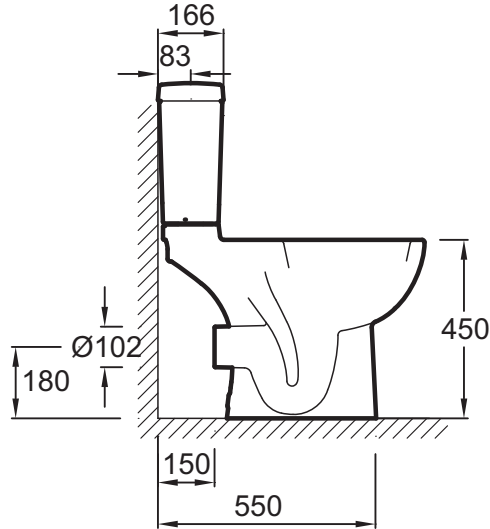
166
83
Ø102
180
450
150
550