NOUVELLE VAGUE - Мебель 80 см для раковины-столешницы 80 см

EB3030

Коллекция: NOUVELLE VAGUE

Отделки*:

G1C - Белый Блестящий Лак
N18 - Белый Блестящий
E16 - Ореховое Дерево
E73 - Фактурный дуб
NR2 - Коричневая кожа

Общие характеристики:

Сделано во Франции
+80 цветов

Преимущества для конечного пользователя

- ОТЛИЧИТЕЛЬНЫЙ ДИЗАЙН : Современный функционал во французской стиле 50-х годов
- ОПТИМИЗАЦИЯ ХРАНЕНИЯ: Несколько вариантов хранения на выбор

Технические характеристики

- РАЗМЕРЫ (СМ): 80 x 50,80 x 45,20 см
- ВЕС: 31,5 кг
- МАТЕРИАЛ: Лак или меламин
- ТИП УСТАНОВКИ: Подвесная

Технический чертеж

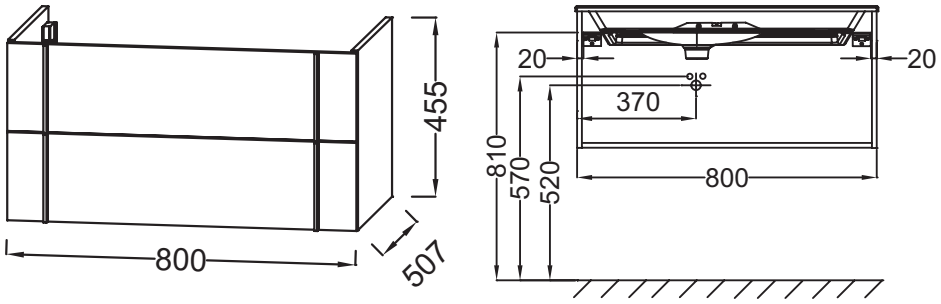

Спецификация продукта: Мебель 80 см для раковины-столешницы 80 см. EB3030. Коллекция: NOUVELLE VAGUE. РАЗМЕРЫ (СМ): 80 x 50,80 x 45,20 см. ВЕС: 31,5 кг. МАТЕРИАЛ: Лак или меламин. ТИП УСТАНОВКИ: Подвесная.

Этот документ не является публичной офертой

*В зависимости от конфигурации компьютера или настроек принтера, технических факторов и характеристик, цвета, которые Вы видите могут не полностью соответствовать настоящим цветам и являются схематическими.