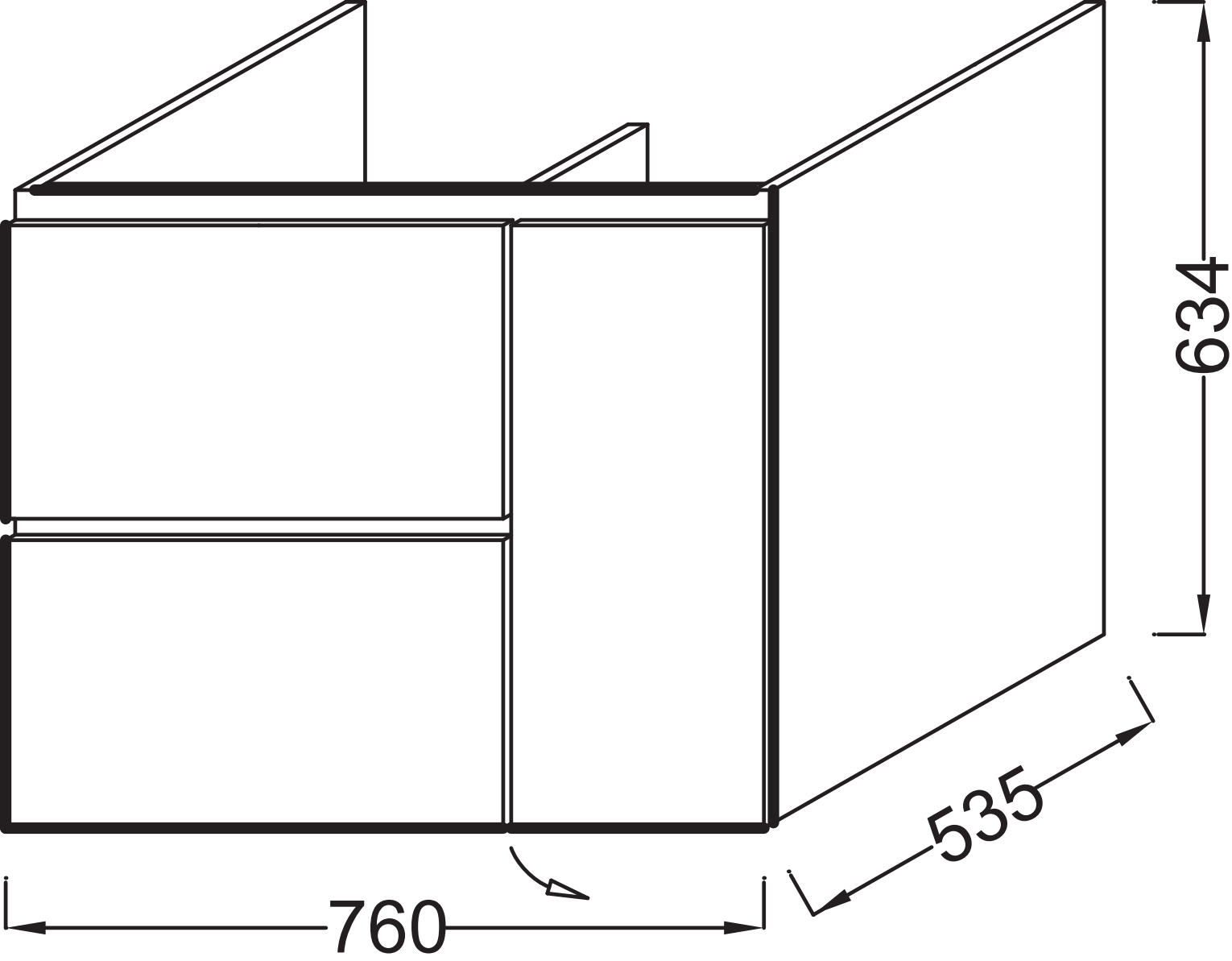
634
535
760