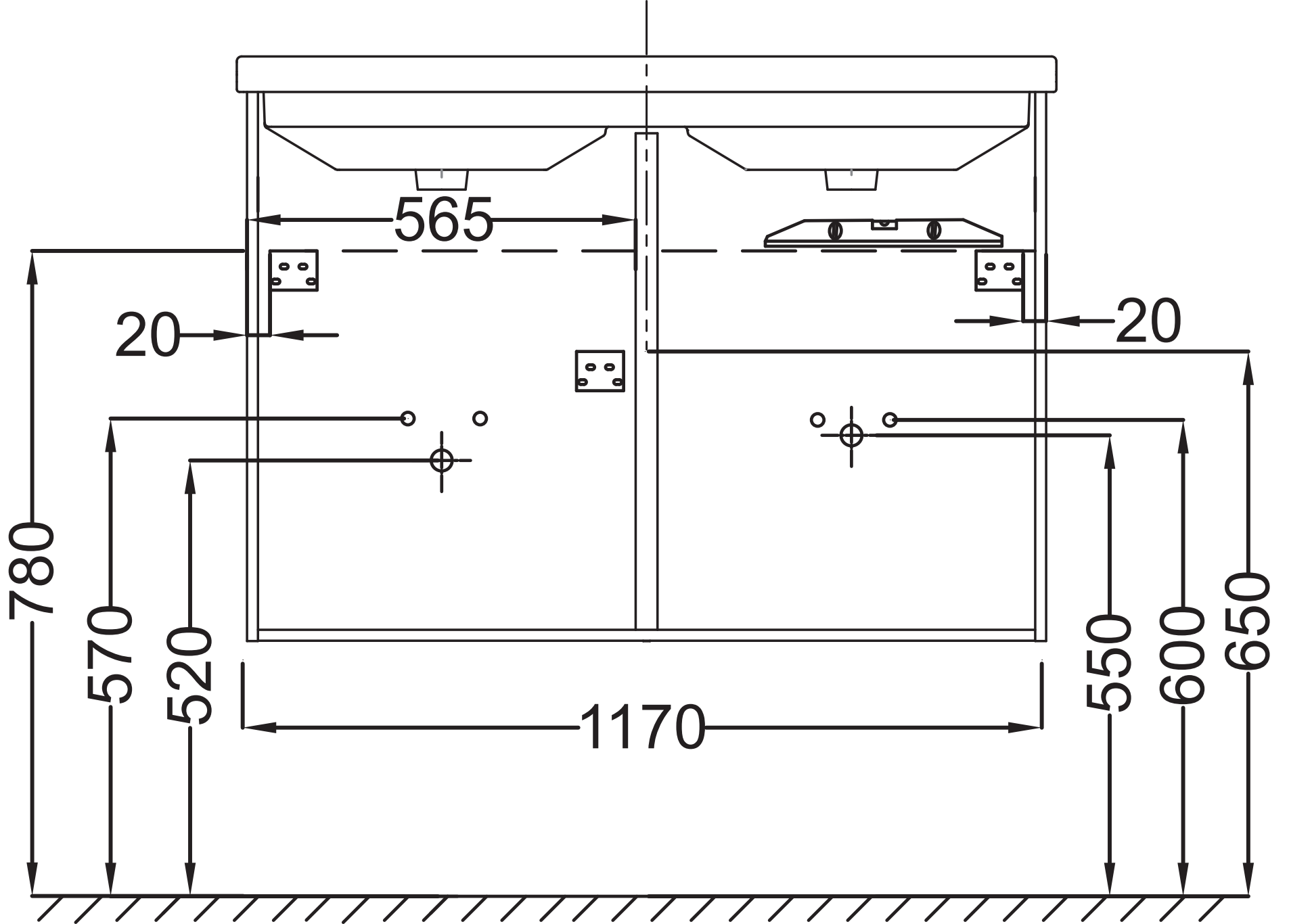
565
20
20
780
570
520
550
600
650
1170