NOUVELLE VAGUE - Тумба 80 см для раковины-чаши

EB3039

Коллекция: NOUVELLE VAGUE

Отделки*:

G1C - Белый Блестящий Лак | N18 - Белый Блестящий | E16 - Ореховое Дерево | E73 - Фактурный дуб | NR2 - Коричневая кожа

Общие характеристики:

СДЕЛАНО ВО ФРАНЦИИ | +80 ЦВЕТОВ

Преимущества для конечного пользователя

- ОТЛИЧИТЕЛЬНЫЙ ДИЗАЙН : Современный функционал во французской стиле 50-х годов
- БЕСШУМНОЕ ИСПОЛЬЗОВАНИЕ: Ящики с доводчиками
- ОПТИМИЗАЦИЯ ХРАНЕНИЯ: Несколько вариантов хранения на выбор

Технические характеристики

- РАЗМЕРЫ (СМ): 80 x 51,20 x 46,80 см
- МАТЕРИАЛ: Лак или меламин
- ВЕС: 34,7 кг
- ТИП УСТАНОВКИ: Подвесная

Технический чертеж

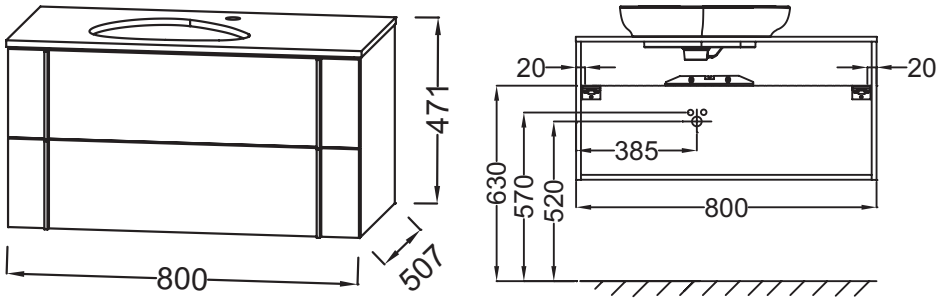

Спецификация продукта: Тумба 80 см для раковины-чаши. EB3039. Коллекция: NOUVELLE VAGUE. РАЗМЕРЫ (СМ): 80 x 51,20 x 46,80 см. ВЕС: 34,7 кг. МАТЕРИАЛ: Лак или меламин. ТИП УСТАНОВКИ: Подвесная.

Этот документ не является публичной офертой

*В зависимости от конфигурации компьютера или настроек принтера, технических факторов и характеристик, цвета, которые Вы видите могут не полностью соответствовать настоящим цветам и являются схематическими.