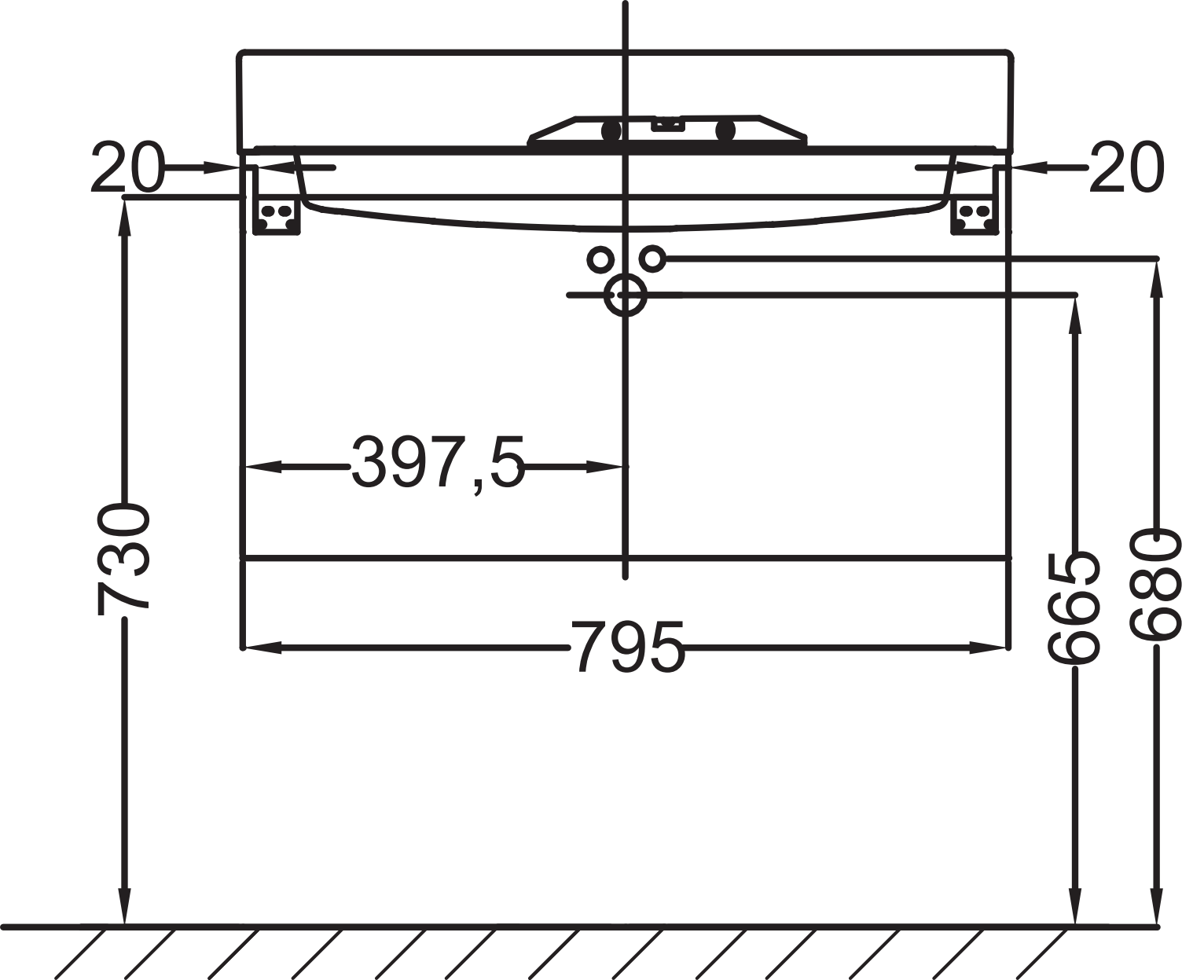
20
20
397,5
730
795
665
680