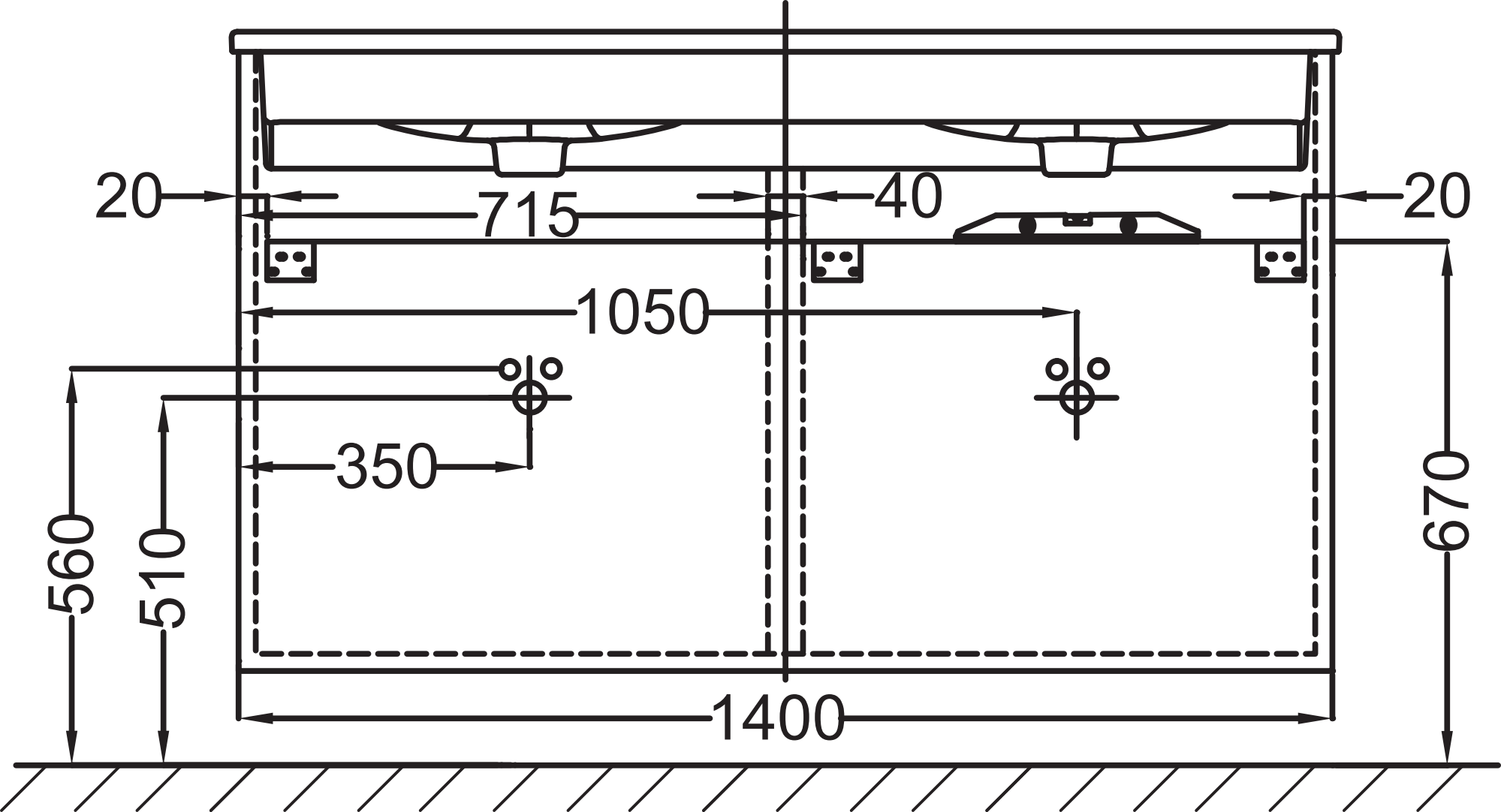
20
715
40
20
1050
350
560
510
670
1400