ELITE - Комплект прямоугольной ванны 170 x 70 см со специальным сливом

CE6D030

Коллекция: ELITE

Отделки*:

00 - Белый

Общие характеристики:

Преимущества для конечного пользователя

- Технология: Ванна из материала Flight с антибактериальной защитой (ионы серебра).
- Дополнительный комфорт: Съемная гелевая подушка для большего удобства

Преимущества при монтаже

- Регулируемые ножки: 115 – 140 мм. Система быстрой установки
- Инновационный материал: Твердый, но легче чем чугун

Технические характеристики

- РАЗМЕРЫ (СМ): 170 x 70 x 47,50 см
- МАТЕРИАЛ: Flight (композит+акрил)
- ФОРМА: Прямоугольные
- ДИАМЕТР СЛИВА: 5.2 см
- НОЖКИ: В комплекте
- СЛИВ: В комплекте
- 10-ти летняя гарантия
- Дополнительная опция: Панель и сиденье для ванны с отделкой из массива дуба
- ВЕС: 46,6 кг
- ОБЪЕМ: 218/148
- ВЫСОТА НОЖЕК: 115 – 140 мм
- ДОПОЛНИТЕЛЬНАЯ ИНФОРМАЦИЯ: Установка к стене
- СТУПЕНЬКА: Не в комплекте
- Толщина: 10-12 мм
- Устойчивость: Ванна с 6-ю ножками для дополнительной устойчивости

Общая информация

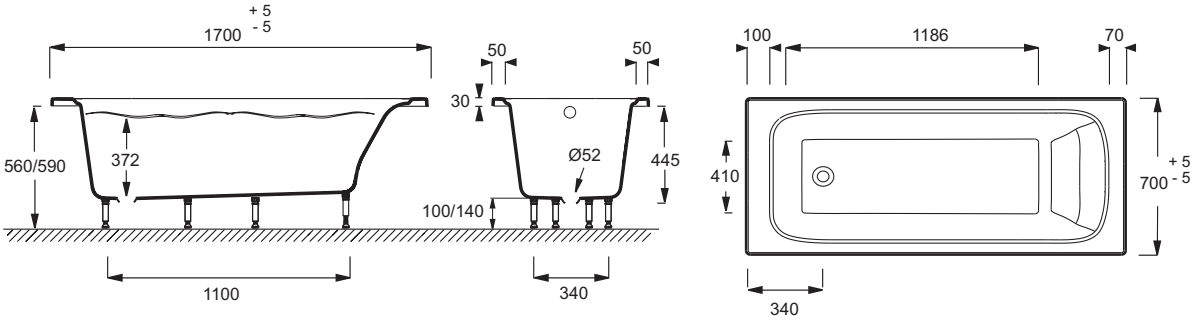

Спецификация продукта: Комплект прямоугольной ванны 170 x 70 см со специальным сливом. CE6D030. Коллекция: ELITE. РАЗМЕРЫ (СМ): 170 x 70 x 47,50 см. ВЕС: 46,6 кг. МАТЕРИАЛ: Flight (композит+акрил). ОБЪЕМ: 218/148. ФОРМА: Прямоугольные. ВЫСОТА НОЖЕК: 115 – 140 мм. ДИАМЕТР СЛИВА: 5.2 см. ДОПОЛНИТЕЛЬНАЯ ИНФОРМАЦИЯ: Установка к стене. НОЖКИ: В комплекте. СТУПЕНЬКА: Не в комплекте. СЛИВ: В комплекте. Толщина: 10-12 мм. 10-ти летняя гарантия. Устойчивость: Ванна с 6-ю ножками для дополнительной устойчивости. Дополнительная опция: Панель и сиденье для ванны с отделкой из массива дуба.

Этот документ не является публичной офертой

**В зависимости от конфигурации компьютера или настроек принтера, технических факторов и характеристик, цвета, которые Вы видите могут не полностью соответствовать настоящим цветам и являются схематическими.*