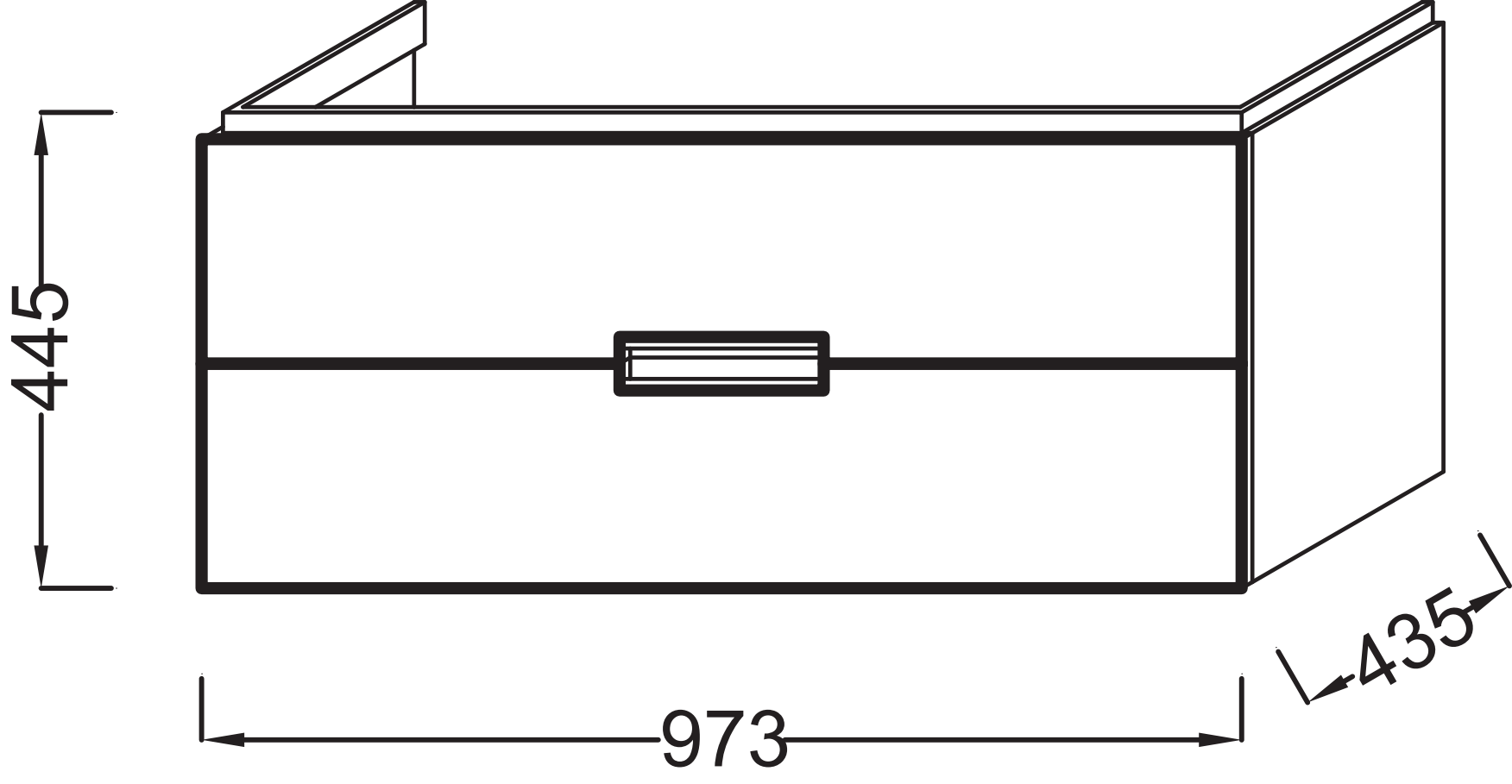
445
973
435