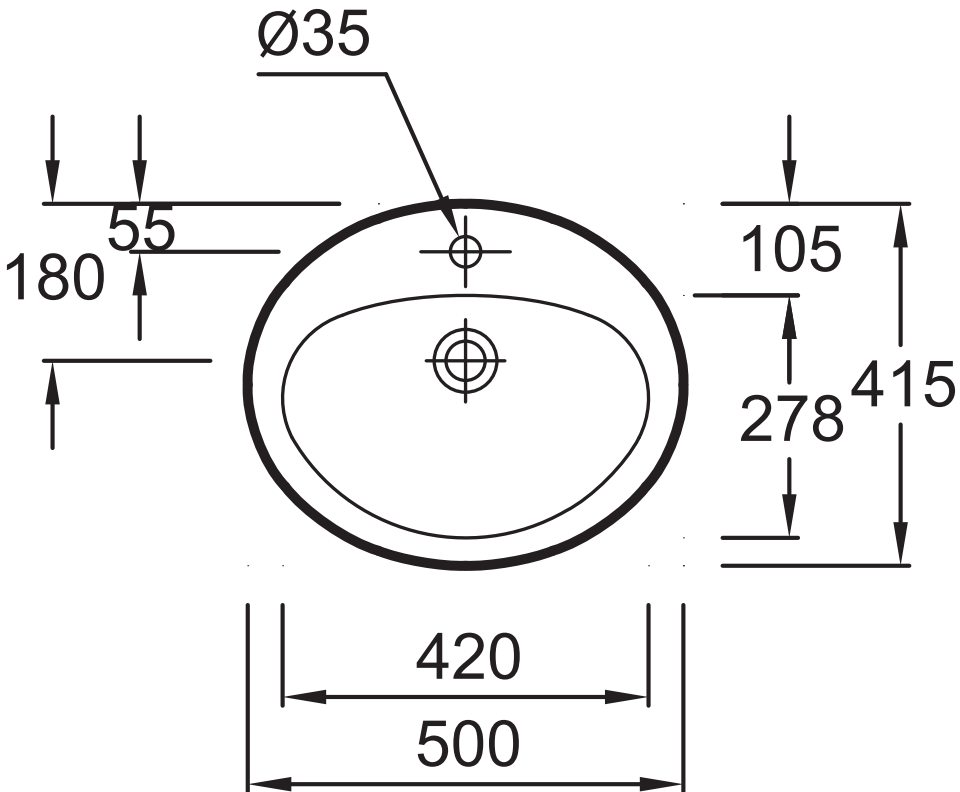
Ø35
55
180
105
278
415
420
500

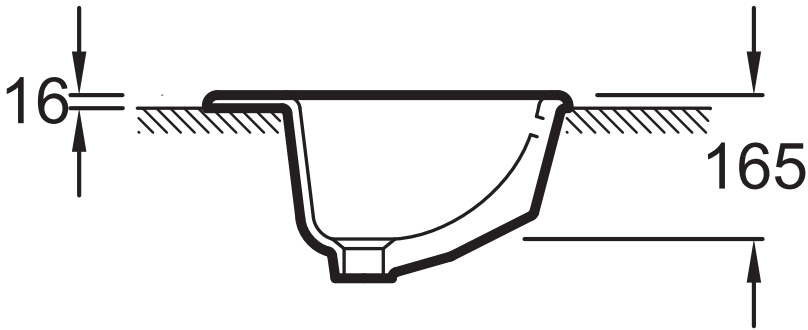
16
165