REVE - Мебель для рукомойника

EB1138

Коллекция: REVE

Отделки*:

442 - Серый Антрацит Лак | G80 - Светло-коричневый Лак | G1C - Белый Блестящий Лак | G95 - Оливковый Блестящий

Общие характеристики:

Преимущества для конечного пользователя

- Уникальный, напористый характер: V-образная раковина-столешница сочетает в себе мягкость углов и четкость линий
- Упрощенный стиль: встроенные ручки
- Оптимизированное хранение: 2 ящика с механизмом "плавное закрывание"

Технические характеристики

- Размеры (см): 42 x 25 x 44,50 см
- Место для хранения: 2 выдвижных ящика с механизмом «плавное закрывание»
- Вес: 16,5 кг

Продукты для комплектации

- E4805: Рукомойник 45 x 28.5 см, без переливного отверстия

Связанные продукты

- EB581: Зеркало 46 см

Технический чертеж

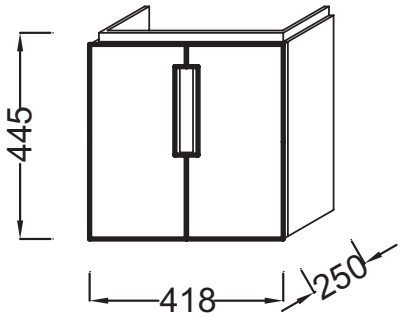

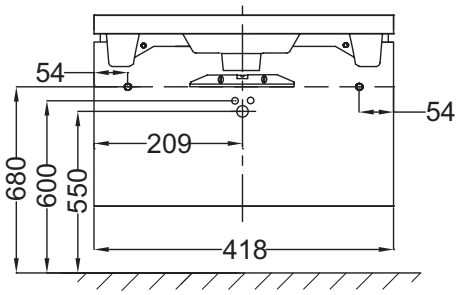

Спецификация продукта: Мебель для рукомойника. EB1138. Коллекция: REVE. Размеры (см): 42 x 25 x 44,50 см. Вес: 16,5 кг. Место для хранения: 2 выдвижных ящика с механизмом «плавное закрывание».

Этот документ не является публичной офертой

*В зависимости от конфигурации компьютера или настроек принтера, технических факторов и характеристик, цвета, которые Вы видите могут не полностью соответствовать настоящим цветам и являются схематическими.