ODÉON UP - Meuble sous lave-mains compact 50 cm

EB863

Collection : ODÉON UP

Couleur* :

E10 - Mélaminé Chêne Québec | E71 - Mélaminé Chêne gris | G1C - Laque brillante Blanc | N14 - Mélaminé brillant Gris anthracite | N18 - Mélaminé brillant Blanc

E15 - Mélaminé Bois d'ébène | E19 - Mélaminé Chêne champagne

Principaux atouts :

Caractéristiques techniques

- DIMENSIONS : 48,50 x 21,50 x 59,10 cm
- MATÉRIAU : Laque ou mélaminé
- TYPE DE RANGEMENT : Porte
- PRISE ÉLECTRIQUE : Non
- ANTIBUÉE : Non
- PRODUIT INCLUS : (robinetterie, lave-mains et set de fixation non inclus)
- ROBINETTERIE RECOMMANDÉE : Robinetterie Stance, élégance et légèreté
- POIDS : 9 kg
- TYPE D'INSTALLATION : Suspendu
- LUMIÈRE : Non
- PRISE USB : Non
- HORLOGE : Non
- FIXATION : Set de fixation à déterminer par votre installateur selon le support mural
- ROBINETTERIE RECOMMANDÉE : Robinetterie Aleo, une gamme design très accessible

Bénéfices consommateurs

- DESIGN : Un design astucieux qui s'adapte à tous les besoins
- RANGEMENT OPTIMISÉ : 1 porte réversible à fermeture progressive, vide sanitaire 7 cm, rayon intérieur
- CONFORT SONORE : Porte équipée d'un système de fermeture avec freins

Produits requis

- E4701 : Lave-mains compact

Produits complémentaires

- EB893D : Demi-colonne 35 cm, charnière à droite

Dessin technique

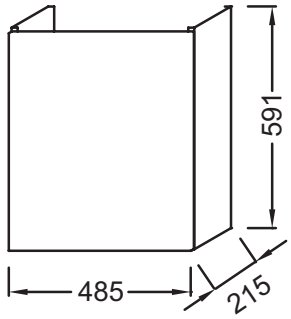

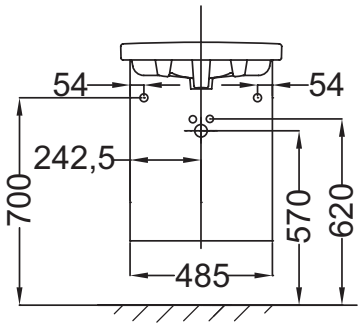

Descriptif CCTP : Meuble sous lave-mains compact 50 cm. EB863. Collection : ODÉON UP. DIMENSIONS : 48,50 x 21,50 x 59,10 cm. POIDS : 9 kg. MATÉRIAU : Laque ou mélaminé. TYPE D'INSTALLATION : Suspendu. TYPE DE RANGEMENT : Porte. LUMIÈRE : Non. PRISE ÉLECTRIQUE : Non. PRISE USB : Non. ANTIBUÉE : Non. HORLOGE : Non. PRODUIT INCLUS : (robinetterie, lave-mains et set de fixation non inclus). FIXATION : Set de fixation à déterminer par votre installateur selon le support mural. ROBINETTERIE RECOMMANDÉE : Robinetterie Stance, élégance et légèreté. ROBINETTERIE RECOMMANDÉE : Robinetterie Aleo, une gamme design très accessible.

En raison des variations possibles dans le réglage de votre ordinateur et de votre imprimante, de facteurs techniques et des caractéristiques particulières de certaines de nos finitions, les couleurs ne sont pas représentatives de la réalité mais sont seulement une indication.

KOHLER France 330 339 144 RSC Bobigny– SAS au capital de 50 000 000 euros – Locataire-gérant de la société SANIJURA – Ce document n'est pas contractuel.