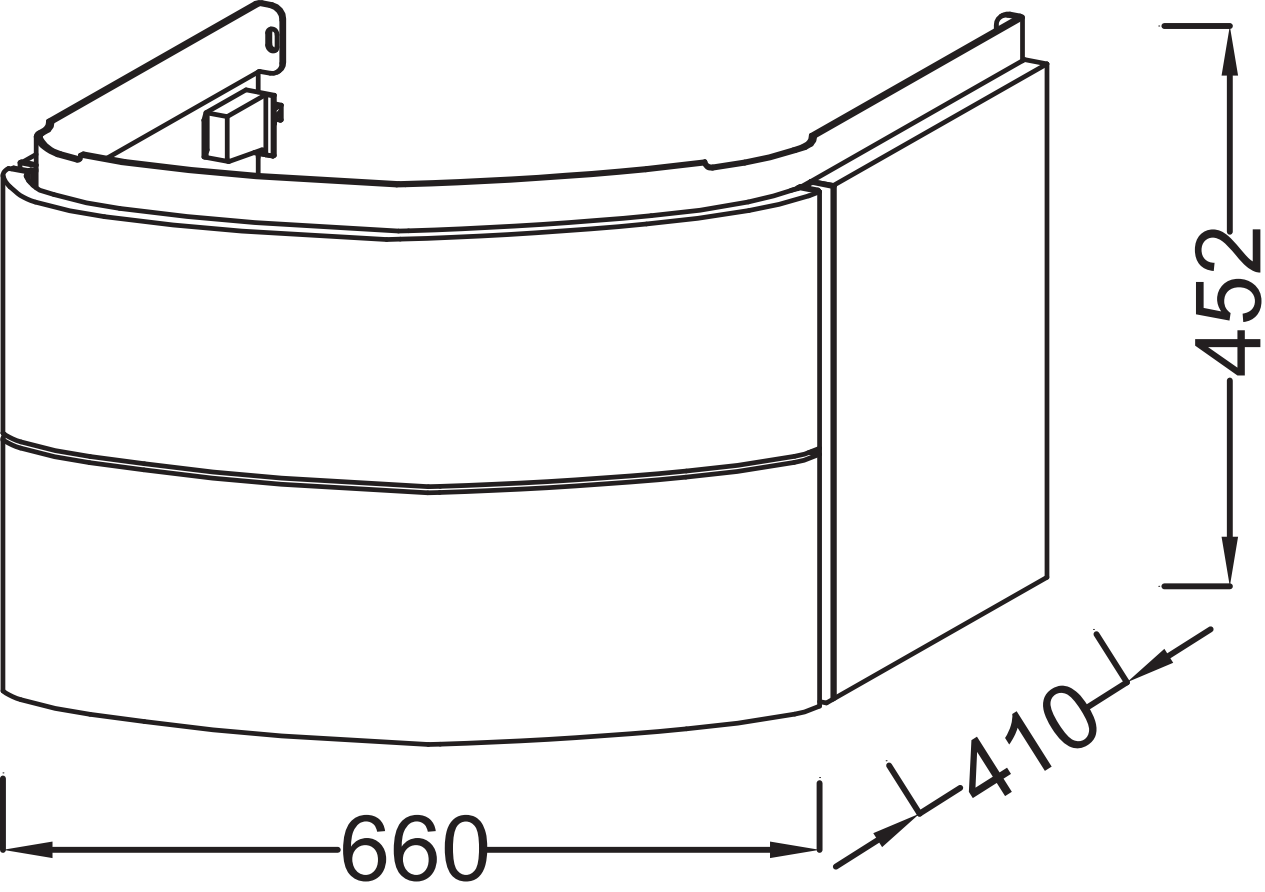
452
410
660