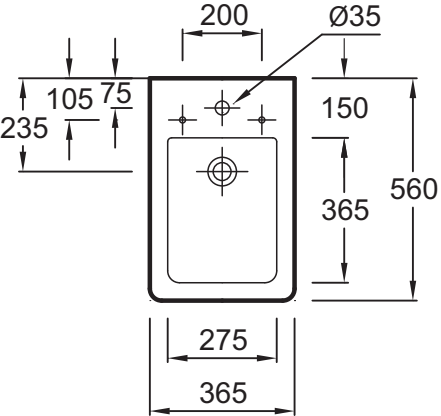
200
Ø35
105
75
235
150
365
560
275
365

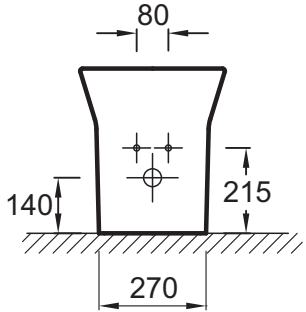
80
140
215
270

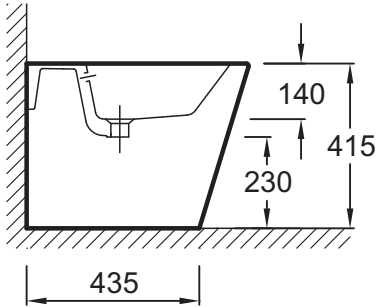
140
415
230
435