ODÉON UP - Plan-vasque double 140 cm

E4779

Collection : ODÉON UP

Couleur* :

00 - Blanc

Principaux atouts :

Caractéristiques techniques

- DIMENSIONS : 140 x 50 cm
- MATÉRIAU : Céramique
- PERCEMENT ET PRÉ-PERCEMENT ROBINETTERIE : Percé 2 trous de robinetterie
- PERCEMENT ROBINETTERIE : Percé 2 trous pour robinetterie
- TROP-PLEIN : Avec trou de trop plein
- PRODUIT INCLUS : (robinetterie non incluse)
- POIDS : 44 kg
- TYPE D'INSTALLATION : Autoportant ou peut être monté sur un meuble spécifique
- FIXATIONS : Par goujons non fournis
- CONFIGURATION : STANDARD
- NOMBRE DE VASQUES : Double vasque
- ROBINETTERIE CONSEILLÉE : Aleo, une gamme design très accessible

Bénéfices consommateurs

- DESIGN : Astuces et audace associés à une touche d'élégance font une collection adaptée à toute la famille
- FONCTIONNALITÉ : Plage de pose centrale pour un confort d'usage optimal et plages de pose latérale idéale pour les objets du quotidien
- NETTOYAGE FACILITÉ : Angles doux pour un nettoyage simple et rapide

Produits requis

- 5404K, EB997

Produits complémentaires

- 18565W : Colonne pour lavabo
- E4724 : Jeu de piètements
- EB996 : Meuble sous plan-vasque 140 cm, 6 tiroirs
- EB997 : Meuble sous plan-vasque 140 cm, 4 tiroirs
- E4698 : Barre porte-serviettes 140 cm

Dessin technique

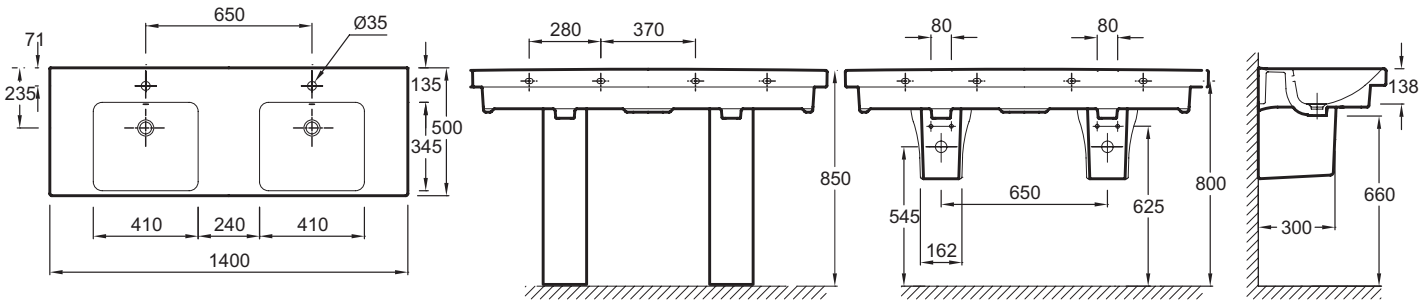

Descriptif CCTP : Plan-vasque double 140 cm. E4779. Collection : ODÉON UP. DIMENSIONS : 140 x 50 cm. POIDS : 44 kg. MATÉRIAU : Céramique. TYPE D'INSTALLATION : Autoportant ou peut être monté sur un meuble spécifique. PERCEMENT ET PRÉ-PERCEMENT ROBINETTERIE : Percé 2 trous de robinetterie. FIXATIONS : Par goujons non fournis. PERCEMENT ROBINETTERIE : Percé 2 trous pour robinetterie. CONFIGURATION : STANDARD. TROP-PLEIN : Avec trou de trop plein. NOMBRE DE VASQUES : Double vasque. PRODUIT INCLUS : (robinetterie non incluse). ROBINETTERIE CONSEILLÉE : Aleo, une gamme design très accessible.

KOHLER France 330 339 144 RSC Bobigny– SAS au capital de 50 000 000 euros – Locataire-gérant de la société SANIJURA – Ce document n'est pas contractuel.

En raison des variations possibles dans le réglage de votre ordinateur et de votre imprimante, de facteurs techniques et des caractéristiques particulières de certaines de nos finitions, les couleurs ne sont pas représentatives de la réalité mais sont seulement une indication.