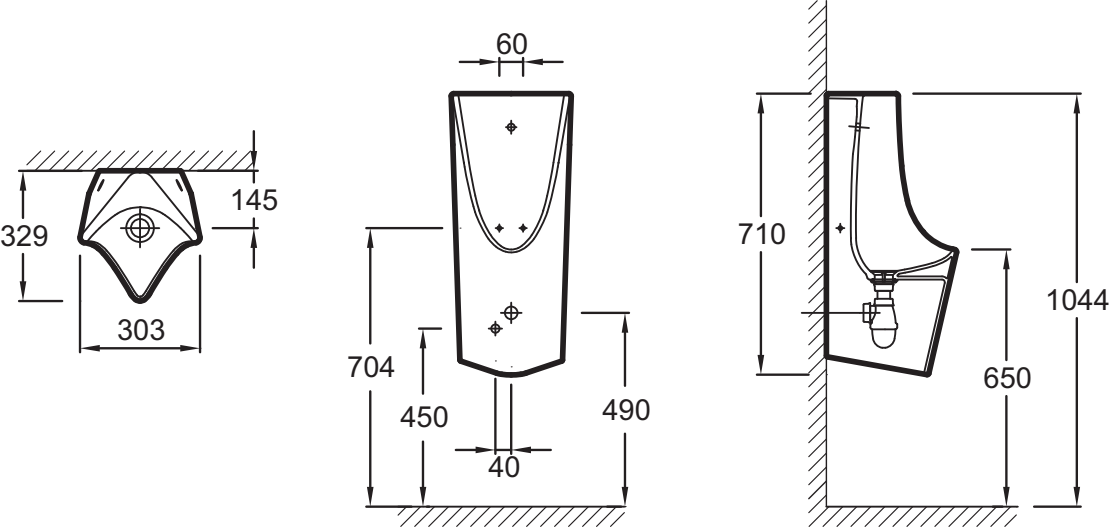
145
329
303
60
704
450
490
40
710
650
1044