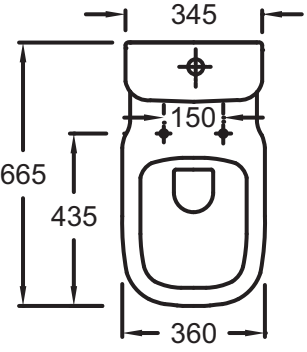
345
150
665
435
360

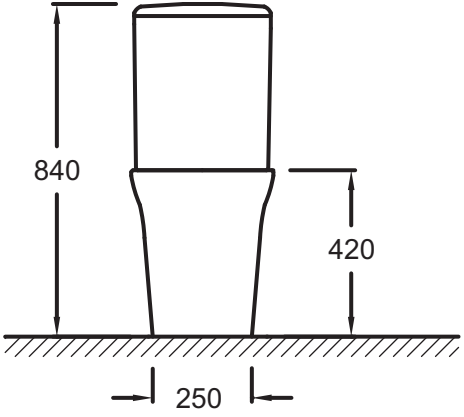
840
420
250

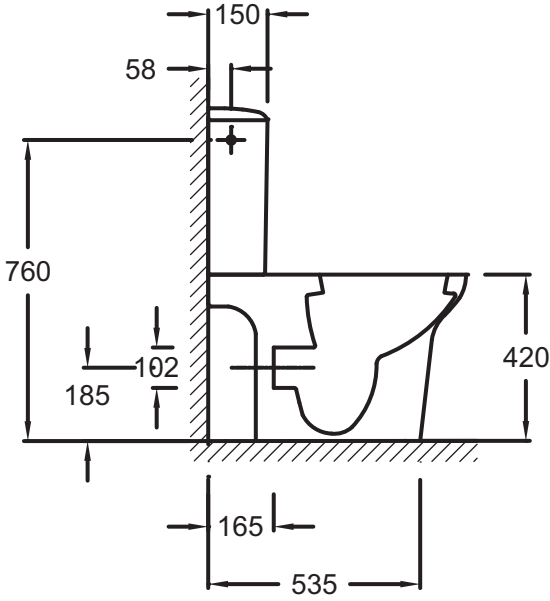
150
58
760
102
185
420
165
535